ПРОТЕПЛО
теплоснабжение • водоснабжение • пожаротушение

+7 (800) 777-20-97
zakaz@proteplo.org
proteplo.org/podbor/nasosy

Рекомендация перед выбором насоса

Перед заказом проверьте, что выбранная модель подходит именно для вашей системы.

Не выбирайте только по таблице

Лист данных показывает параметры модели. Надежность подтверждается проверкой условий системы.



Что нужно проверить

Сверяются:



Почему это важно

Похожие «расход» (Q) и «напор» (H) не означают взаимозаменяемость. Риски:



Как получить проверку

Пришлите параметры системы, фото шильдика или ТЗ. Проверим модель, предложим аналог и подготовим КП.



Перед закупкой отправьте параметры на проверку

После подтверждения подбора рассчитаем лучшую доступную цену, срок поставки и коммерческое предложение под ваш объект.

+7 (800) 777-20-97
zakaz@proteplo.org
proteplo.org/podbor/nasosy

Материал можно пересылать вместе с листом данных. Для ответственных систем используйте проектные данные.

Московская обл., г. о. Истра,
дер. Лешково, д. 188
+7 (495) 737 91 01
info@istratex.ru
istratex.ru

Вертикальный многоступенчатый насос с соосным расположением патрубков

BM 64-1-1A A-D-E-HQQE
Арт. S74123001

Информация о продукте

Насос BM имеет конструкцию с соосным расположением патрубков, что обеспечивает компактные габаритные размеры и позволяет устанавливать насос на горизонтальном трубопроводе. Головная часть и основание насоса выполнены из чугуна, все остальные контактирующие с перекачиваемой жидкостью детали - из нержавеющей стали.



Внешний вид изделия может отличаться от представленного изображения.

Ключевые особенности продукта

1. Корпус насоса BM из чугуна (СЧ25/ВЧ50) с высоким запасом прочности, способный выдерживать гидроудары и механические нагрузки на фланцы согласно ГОСТ 54805-2011, что обеспечивает надежность насоса даже в условиях интенсивной эксплуатации;
2. Катафорезное покрытие чугунных деталей толщиной 24 мкм, соответствующее стандартам автомобильной промышленности, повышает износостойкость и защищает насос от коррозии, что существенно увеличивает срок его службы и снижает затраты на обслуживание и ремонт;
3. Электродвигатель со встроенной тепловой защитой (PTC) минимизирует риск перегрева и гарантирует долгий срок службы мотора без внеплановых простоев;
4. Подшипники класса точности P5, P6 снижают уровень шума и вибрации, увеличивая моторесурс и обеспечивая стабильную работу насоса на протяжении всего срока эксплуатации;
5. Совместимость электродвигателя с преобразователями частоты позволяет адаптировать насос под любые условия эксплуатации, обеспечивая его работу на повышенных и пониженных частотах без риска перегрева и выхода из строя.

Информация о компании

Современный научно-производственный комплекс **ИСТРАТЕХ** выпускает оборудование для инженерных систем зданий и сооружений, сферы ЖКХ и промышленных предприятий. Вся продукция сертифицирована и имеет **статус «Сделано в России»**. Каждое готовое изделие проходит приемосдаточные испытания на соответствие заявленным характеристикам **в собственной измерительной лаборатории**.

На пяти участках производственной площадки может изготавливаться **до 400 единиц** готовой продукции **в смену:** 120 вертикальных многоступенчатых и 90 одноступенчатых насосов, 95 электродвигателей, 70 шкафов управления и 25 насосных установок.

Высококвалифицированные инженеры **опытно- конструкторского бюро ИСТРАТЕХ** занимаются разработкой и конструированием изделий по техническому заданию и оказывают помощь в постановке объектов разработки на серийное производство.

ИСТРАТЕХ – надежный партнер для тех, кто ценит качество и профессионализм.

Лист технических данных сформирован 27.05.2026
Возможны технические изменения. Товарные знаки, представленные в этом материале, являются зарегистрированными, принадлежащими ООО «ИСТРАТЕХ». Все права защищены. © 2026

Московская обл., г. о. Истра,
дер. Лешково, д. 188
+7 (495) 737 91 01
info@istratex.ru
istratex.ru

Технические характеристики насоса

BM 64-1-1A A-D-E-HQQE
Арт. S74123001

Рабочие характеристики

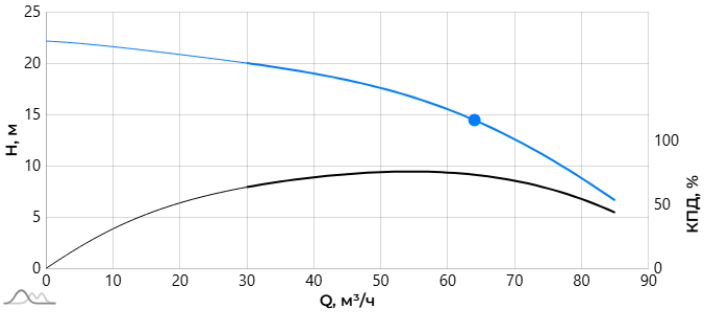

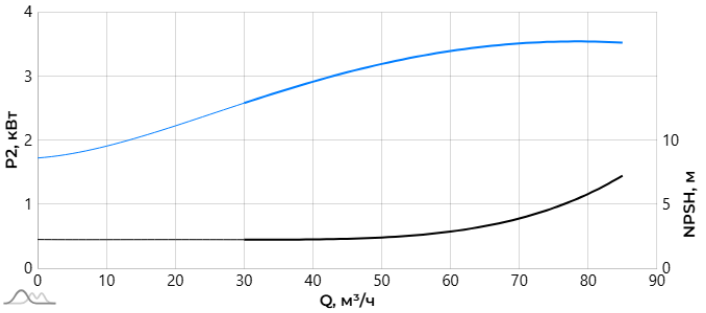

Допуски на рабочие характеристики согласно
ГОСТ ISO 9906, класс 3B

Габаритные размеры

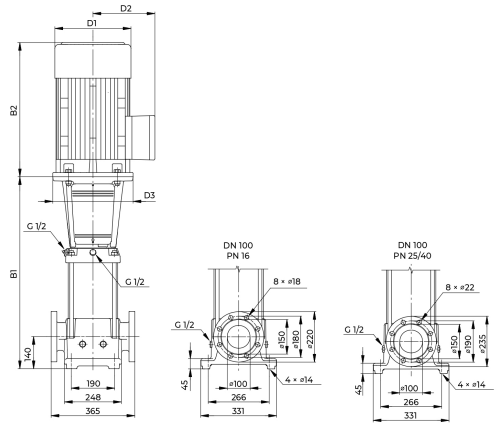

Размеры: B1: 561 мм; B2: 348 мм; D1: 215 мм; D2: 152 мм; D3: - мм

Схема подключения

Цена без НДС: **171 667 руб. РФ**

Рабочая жидкость

Жидкость:	**Вода**
Концентрация:	**100 %**
Температура:	**20 °C**

Технические данные

Номинальная подача:	**64 м³/ч**
Номинальный напор:	**14.44 м**
Максимальная подача:	**85 м³/ч**
Максимальный напор:	**20 м**
Максимальное рабочее давление:	**16 бар**
Диапазон температуры перекачиваемой жидкости:	**-20...+120 °C**
Уровень звукового давления:	**59 дБ(A)**

Материалы

Корпус насоса:	**Чугун (ВЧ50)**
Рабочее колесо:	**Нержавеющая сталь (AISI 304)**
Материал РТИ:	**EPDM**
Код торцевого уплотнения:	**HQQE**
Подшипник:	**WC**

Монтаж

Диапазон температуры окружающей среды:	**0...+40 °C**
Трубное присоединение:	**Круглый фланец/DIN**
Размер всасывающего патрубка:	**DN100**
Размер напорного патрубка:	**DN100**
Допустимое давление:	**PN16**
Масса нетто:	**95.5 кг**
Масса брутто:	**118.4 кг**

Данные электрооборудования

Мощность электродвигателя P_2:	**4 кВт**
Частота питающей сети:	**50 Гц**
Номинальное напряжение:	**3x400 В**
Номинальный ток электродвигателя:	**7.45 А**
Cos фи в номинальной точке:	**0.88**
Количество полюсов:	**2**
Частота вращения электродвигателя:	**2880 об/мин**
Класс энергоэффективности:	**IE2/IE3**
Степень защиты (ГОСТ 14254):	**IP55**
Класс изоляции (ГОСТ 8865):	**F**
Встроенная защита:	**PTC**

Лист технических данных сформирован 27.05.2026
Возможны технические изменения. Товарные знаки, представленные в этом материале, являются зарегистрированными, принадлежащими ООО «ИСТРАТЕХ». Все права защищены. © 2026

Московская обл., г. о. Истра,
дер. Лешково, д. 188
+7 (495) 737 91 01
info@istratex.ru
istratex.ru

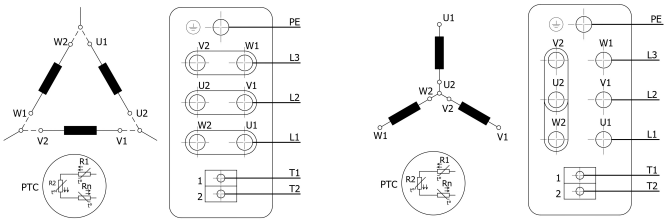

Лист технических данных сформирован 27.05.2026
Возможны технические изменения. Товарные знаки, представленные в этом материале, являются зарегистрированными, принадлежащими ООО «ИСТРАТЕХ». Все права защищены. © 2026

Московская обл., г. о. Истра,
дер. Лешково, д. 188
+7 (495) 737 91 01
info@istratex.ru
istratex.ru

ВМ 64-1-1A A-D-E-HQQE
Арт. S74123001

Рабочие характеристики

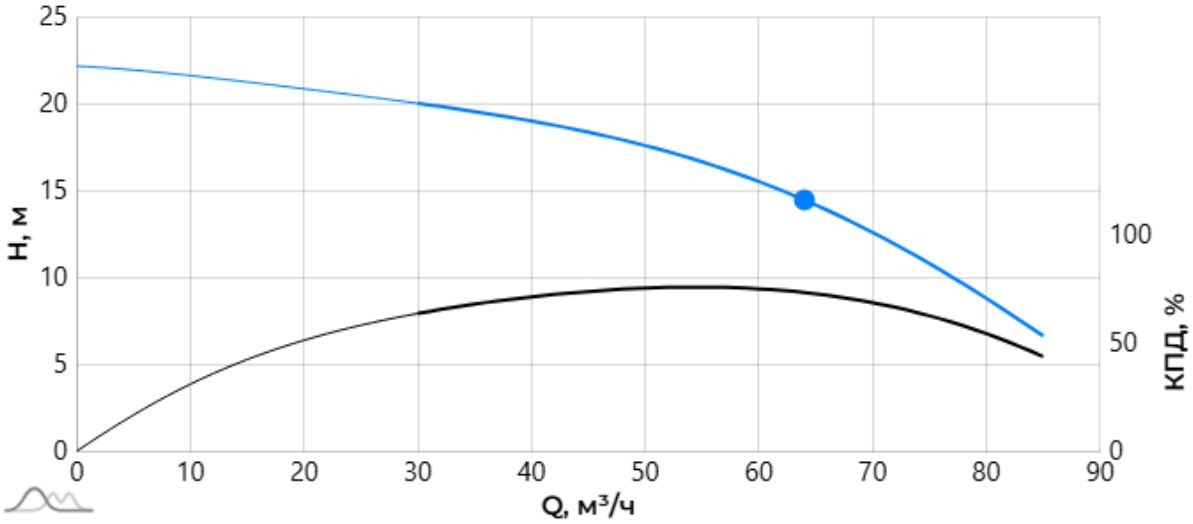

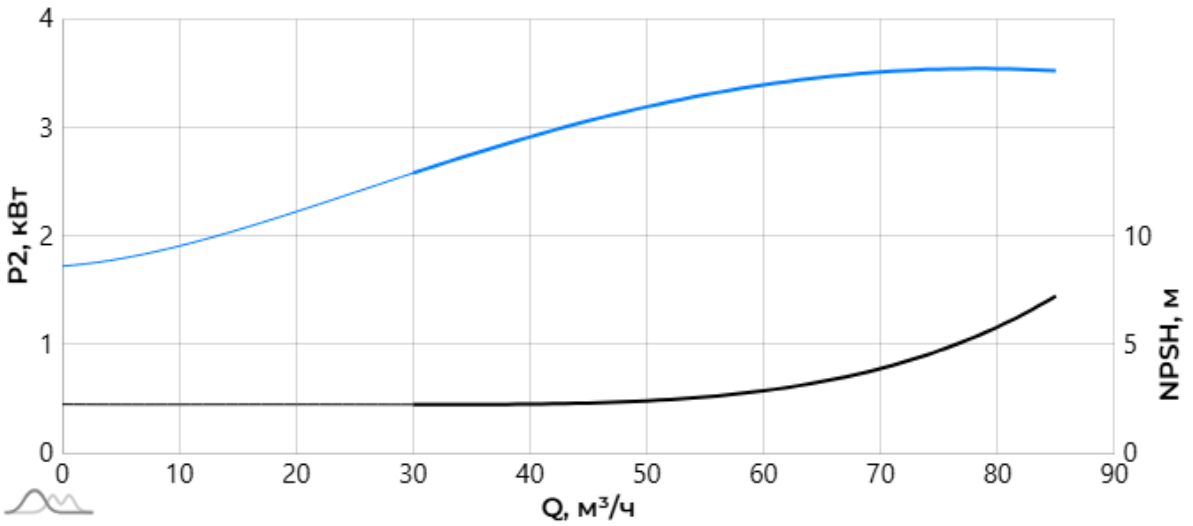

*Допуски на рабочие характеристики согласно **ГОСТ ISO 9906, класс 3B***

Лист технических данных сформирован 27.05.2026
Возможны технические изменения. Товарные знаки, представленные в этом материале, являются зарегистрированными, принадлежащими ООО «ИСТРАТЕХ». Все права защищены. © 2026

Московская обл., г. о. Истра,
дер. Лешково, д. 188
+7 (495) 737 91 01
info@istratex.ru
istratex.ru

ВМ 64-1-1A A-D-E-HQQE
Арт. S74123001

Габаритные размеры

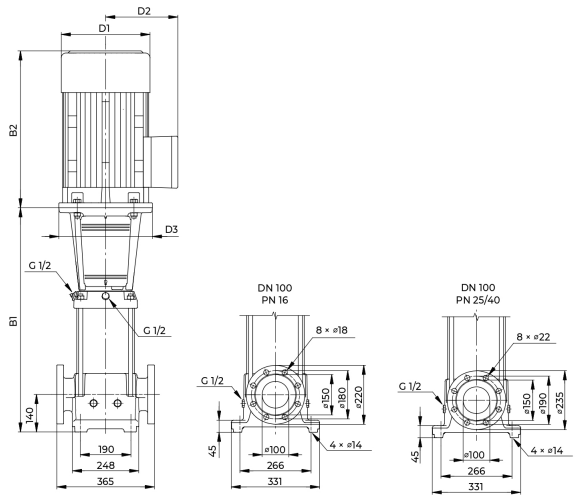

Размеры, мм				
B1	**B2**	**D1**	**D2**	**D3**
561	348	215	152	-

Место монтажа

Для обслуживания насоса необходимо предусмотреть свободное пространство между электродвигателем и потолком/стеной:

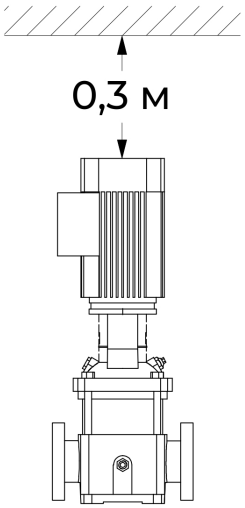

Насос рекомендуется устанавливать на бетонный фундамент, масса которого в 1,5 раза превышает массу насосного агрегата.

Подробная информация указана в *Руководстве по монтажу и эксплуатации*.

Лист технических данных сформирован 27.05.2026
Возможны технические изменения. Товарные знаки, представленные в этом материале, являются зарегистрированными, принадлежащими ООО «ИСТРАТЕХ». Все права защищены. © 2026

Московская обл., г. о. Истра,
дер. Лешково, д. 188
+7 (495) 737 91 01
info@istratex.ru
istratex.ru

ВМ 64-1-1A A-D-E-HQQE
Арт. S74123001

Схема подключения

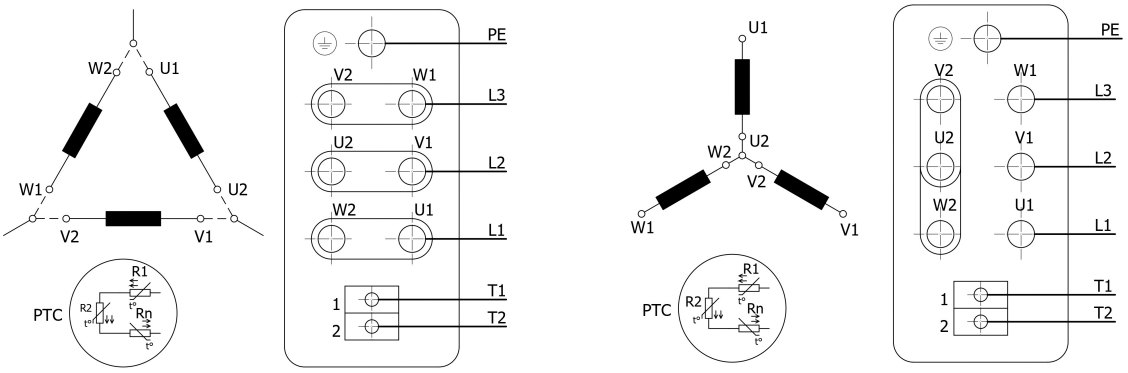

Подробная информация указана в *Руководстве по монтажу и эксплуатации*.

Лист технических данных сформирован 27.05.2026
Возможны технические изменения. Товарные знаки, представленные в этом материале, являются зарегистрированными, принадлежащими ООО «ИСТРАТЕХ». Все права защищены. © 2026

Московская обл., г. о. Истра,
дер. Лешково, д. 188
+7 (495) 737 91 01
info@istratex.ru
istratex.ru

ВМ 64-1-1А A-D-E-HQQE
Арт. S74123001

Рекомендуемые сервисные комплекты

Наименование	На 2 года эксплуатации	На 5 лет эксплуатации
Торцевое уплотнение	1	2
Комплект уплотнений	1	2
Комплект рабочей части	-	1
Комплект подшипников электродвигателя	-	1

Дополнительные опции

- Электродвигатель увеличенной/уменьшенной мощности;
- Насос высокого давления;
- Исполнение с РТИ из Viton;
- Нестандартное торцевое уплотнение.

Принадлежности

Наименование	Артикул	Кол-во на 1 ед. оборудования
Комплект овальных фланцев Rp 1'' с креплениями (для насоса ВМ 1, 3, 5)	S55411001	1
Комплект овальных фланцев Rp 1 ¼'' с креплениями (для насоса ВМ 1, 3, 5)	S55411002	1
Комплект овальных фланцев Rp 1 ½'' с креплениями (для насоса ВМ 10)	S55411003	1

Для заказа рекомендуемых сервисных комплектов, оборудования с дополнительными опциями, а также принадлежностей обратитесь в компанию ИСТРАТЕХ.

Лист технических данных сформирован 27.05.2026
Возможны технические изменения. Товарные знаки, представленные в этом материале, являются зарегистрированными, принадлежащими ООО «ИСТРАТЕХ». Все права защищены. © 2026