ПРОТЕПЛО
теплоснабжение • водоснабжение • пожаротушение

+7 (800) 777-20-97
zakaz@proteplo.org
proteplo.org/podbor/nasosy

Рекомендация перед выбором насоса

Перед заказом проверьте, что выбранная модель подходит именно для вашей системы.

Не выбирайте только по таблице

Лист данных показывает параметры модели. Надежность подтверждается проверкой условий системы.



Что нужно проверить

Сверяются:



Почему это важно

Похожие «расход» (Q) и «напор» (H) не означают взаимозаменяемость. Риски:



Как получить проверку

Пришлите параметры системы, фото шильдика или ТЗ. Проверим модель, предложим аналог и подготовим КП.



Перед закупкой отправьте параметры на проверку

После подтверждения подбора рассчитаем лучшую доступную цену, срок поставки и коммерческое предложение под ваш объект.

+7 (800) 777-20-97
zakaz@proteplo.org
proteplo.org/podbor/nasosy

Материал можно пересылать вместе с листом данных. Для ответственных систем используйте проектные данные.

Московская обл., г. о. Истра,
дер. Лешково, д. 188
+7 (495) 737 91 01
info@istratex.ru
istratex.ru

Вертикальный одноступенчатый насос с соосным расположением патрубков

ВО 50-90-0,55/4 А-М-А-BAQE
Арт. по запросу



Внешний вид изделия может отличаться от представленного изображения.

Информация о продукте

Насос ВО имеет конструкцию извлечения сверху, т.е. головную часть (электродвигатель, основание электродвигателя и рабочее колесо) можно демонтировать для обслуживания или ремонта в то время, как корпус насоса остается на трубопроводе.
Предназначен для перекачивания, циркуляции и повышения давления чистых, маловязких, неагрессивных и взрывобезопасных жидкостей без твердых или длинноволокнистых включений.

Ключевые особенности продукта

1. Широкий модельный ряд позволяет выбрать оптимальное решение для любых условий эксплуатации;
2. Максимальный КПД, достигнутый благодаря уникальной конструкции гидравлической части, не только значительно сокращает энергозатраты, но и снижает уровень шума;
3. Заменяемые щелевые уплотнения в корпусе насоса и наличие промежуточного вала повышают ремонтопригодность оборудования, способствуют снижению эксплуатационных затрат и обеспечивают его длительный срок службы;
4. Более низкие требования к качеству перекачиваемой жидкости по сравнению с насосами с "мокрым" ротором, а также эффективная работа в системах с малым расходом и небольшими гидравлическими потерями, обеспечивают широкую область применения насоса;
5. Корпус из СЧ25/ ВЧ50 с высоким запасом прочности, катафорезное покрытие толщиной 24 мкм и сильфонное уплотнение вала с удлиненным сильфоном гарантируют надежную эксплуатацию насоса и значительно продлевают его срок службы, минимизируя необходимость в обслуживании.

Информация о компании

Современный научно-производственный комплекс **ИСТРАТЕХ** выпускает оборудование для инженерных систем зданий и сооружений, сферы ЖКХ и промышленных предприятий. Вся продукция сертифицирована и имеет **статус «Сделано в России»**. Каждое готовое изделие проходит приемосдаточные испытания на соответствие заявленным характеристикам **в собственной измерительной лаборатории**.
На пяти участках производственной площадки может изготавливаться **до 400 единиц** готовой продукции **в смену:** 120 вертикальных многоступенчатых и 90 одноступенчатых насосов, 95 электродвигателей, 70 шкафов управления и 25 насосных установок.
Высококвалифицированные инженеры **опытно- конструкторского бюро ИСТРАТЕХ** занимаются разработкой и конструированием изделий по техническому заданию и оказывают помощь в постановке объектов разработки на серийное производство.

ИСТРАТЕХ – надежный партнер для тех, кто ценит качество и профессионализм.

Лист технических данных сформирован 27.05.2026
Возможны технические изменения. Товарные знаки, представленные в этом материале, являются зарегистрированными, принадлежащими ООО «ИСТРАТЕХ». Все права защищены. © 2026

Московская обл., г. о. Истра,
дер. Лешково, д. 188
+7 (495) 737 91 01
info@istratex.ru
istratex.ru

Технические характеристики насоса

BO 50-90-0,55/4 A-M-A-BAQE

Арт. по запросу

Рабочие характеристики

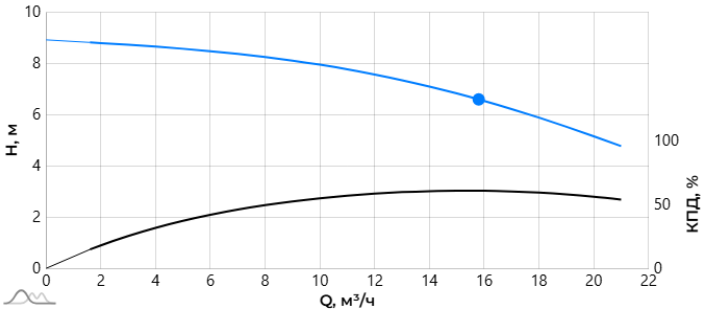

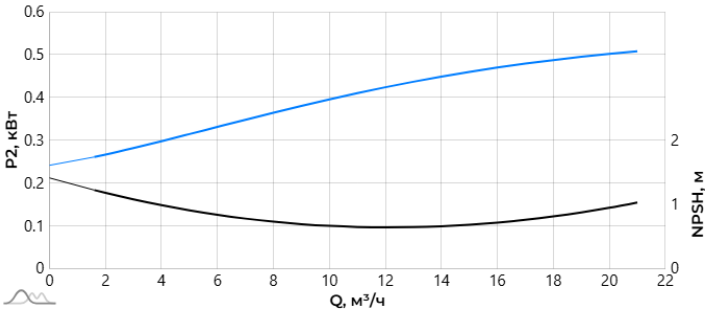

Допуски на рабочие характеристики согласно ***ГОСТ ISO 9906, класс 3B***

Габаритные размеры

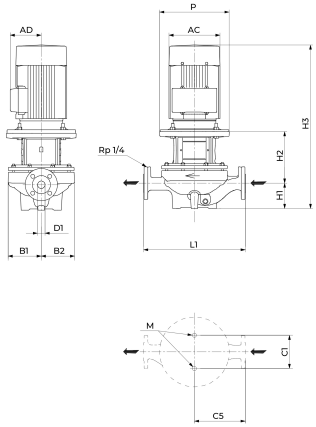

Размеры: D1: 50 мм; L1: 340 мм; H1: 115 мм; H2: 161 мм; H3: 507 мм; B1: 133 мм; B2: 119 мм; P: 200 мм; AD: 133 мм; AC: 141 мм; C1: 144 мм; C5: 170 мм; M: M16 мм

Схема подключения

Цена без НДС: **86 667 руб. РФ**

Рабочая жидкость

Жидкость:	**Вода**
Концентрация:	**100 %**
Температура:	**20 °C**

Технические данные

Номинальная подача:	**15.8 м³/ч**
Номинальный напор:	**6.58 м**
Максимальная подача:	**21 м³/ч**
Максимальный напор:	**8.8 м**
Максимальное рабочее давление:	**16 бар**
Диапазон температуры перекачиваемой жидкости:	**0...+120 °C**
Уровень звукового давления:	**≤70 дБ(A)**

Материалы

Корпус насоса:	**Чугун (СЧ25)**
Рабочее колесо:	**Чугун (СЧ20/СЧ25)**
Материал РТИ:	**EPDM**
Код торцевого уплотнения:	**BAQE**

Монтаж

Диапазон температуры окружающей среды:	**0...+40 °C**
Трубное присоединение:	**Круглый фланец/DIN**
Размер всасывающего патрубка:	**DN50**
Размер напорного патрубка:	**DN50**
Допустимое давление:	**PN16**
Масса нетто:	**43.3 кг**
Масса брутто:	**54 кг**

Данные электрооборудования

Мощность электродвигателя P_2:	**0.55 кВт**
Частота питающей сети:	**50 Гц**
Номинальное напряжение:	**1x230 В**
Номинальный ток электродвигателя:	**3.71 A**
Cos фи в номинальной точке:	**0.92**
Количество полюсов:	**4**
Частота вращения электродвигателя:	**1380 об/мин**
Класс энергоэффективности:	**IE2/IE3**
Степень защиты (ГОСТ 14254):	**IP55**
Класс изоляции (ГОСТ 8865):	**F**
Встроенная защита:	**нет**

Лист технических данных сформирован 27.05.2026
Возможны технические изменения. Товарные знаки, представленные в этом материале, являются зарегистрированными, принадлежащими ООО «ИСТРАТЕХ». Все права защищены. © 2026

Московская обл., г. о. Истра,
дер. Лешково, д. 188
+7 (495) 737 91 01
info@istratex.ru
istratex.ru

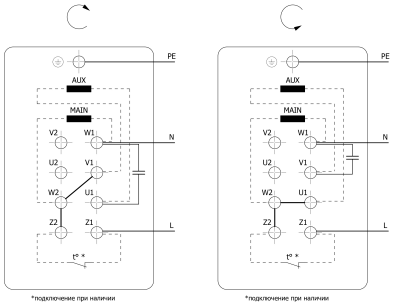

Лист технических данных сформирован 27.05.2026
Возможны технические изменения. Товарные знаки, представленные в этом материале, являются зарегистрированными, принадлежащими ООО «ИСТРАТЕХ». Все права защищены. © 2026

Московская обл., г. о. Истра,
дер. Лешково, д. 188
+7 (495) 737 91 01
info@istratex.ru
istratex.ru

ВО 50-90-0,55/4 А-М-А-BAQE
Арт. по запросу

Рабочие характеристики

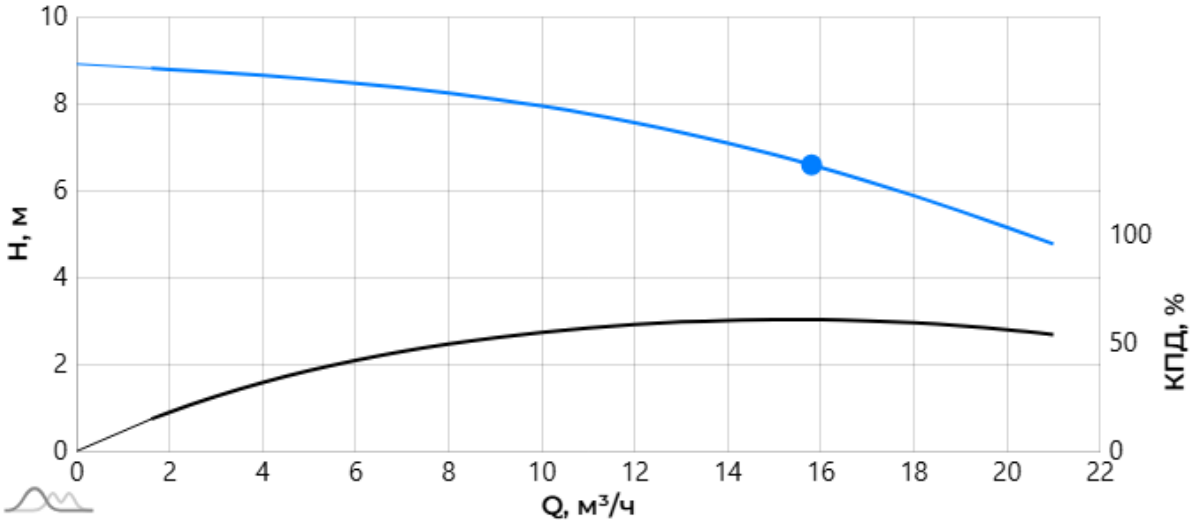

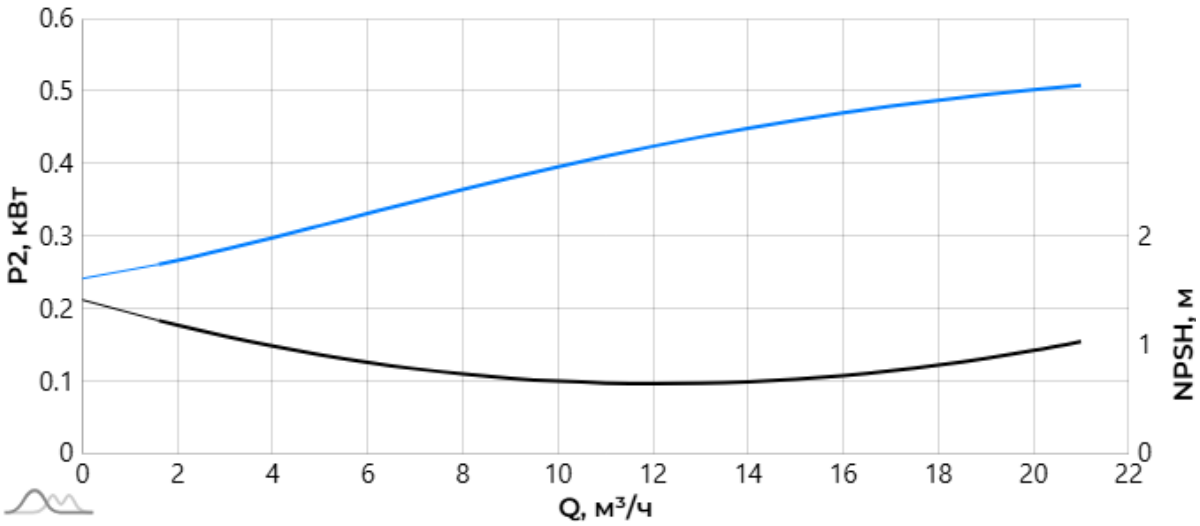

*Допуски на рабочие характеристики согласно **ГОСТ ISO 9906, класс 3B***

Лист технических данных сформирован 27.05.2026
Возможны технические изменения. Товарные знаки, представленные в этом материале, являются зарегистрированными, принадлежащими ООО «ИСТРАТЕХ». Все права защищены. © 2026

Московская обл., г. о. Истра,
дер. Лешково, д. 188
+7 (495) 737 91 01
info@istratex.ru
istratex.ru

ВО 50-90-0,55/4 А-М-А-BAQE
Арт. по запросу

Габаритные размеры

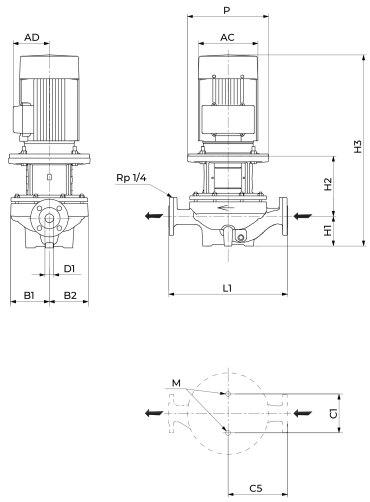

Размеры, мм												
D1	L1	H1	H2	H3	B1	B2	P	AD	AC	C1	C5	M
50	340	115	161	507	133	119	200	133	141	144	170	M16

Место монтажа

Для обслуживания насоса необходимо предусмотреть свободное пространство между электродвигателем и потолком/стеной:

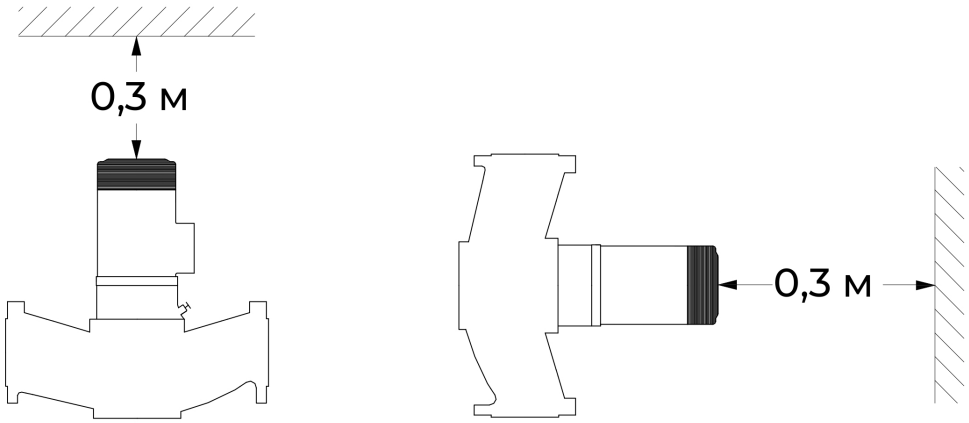

Насос рекомендуется устанавливать на бетонный фундамент, масса которого в 1,5 раза превышает массу насосного агрегата.

Подробная информация указана в *Руководстве по монтажу и эксплуатации*.

Лист технических данных сформирован 27.05.2026
Возможны технические изменения. Товарные знаки, представленные в этом материале, являются зарегистрированными, принадлежащими ООО «ИСТРАТЕХ». Все права защищены. © 2026

Московская обл., г. о. Истра,
дер. Лешково, д. 188
+7 (495) 737 91 01
info@istratex.ru
istratex.ru

ВО 50-90-0,55/4 А-М-А-BAQE
Арт. по запросу

Схема подключения

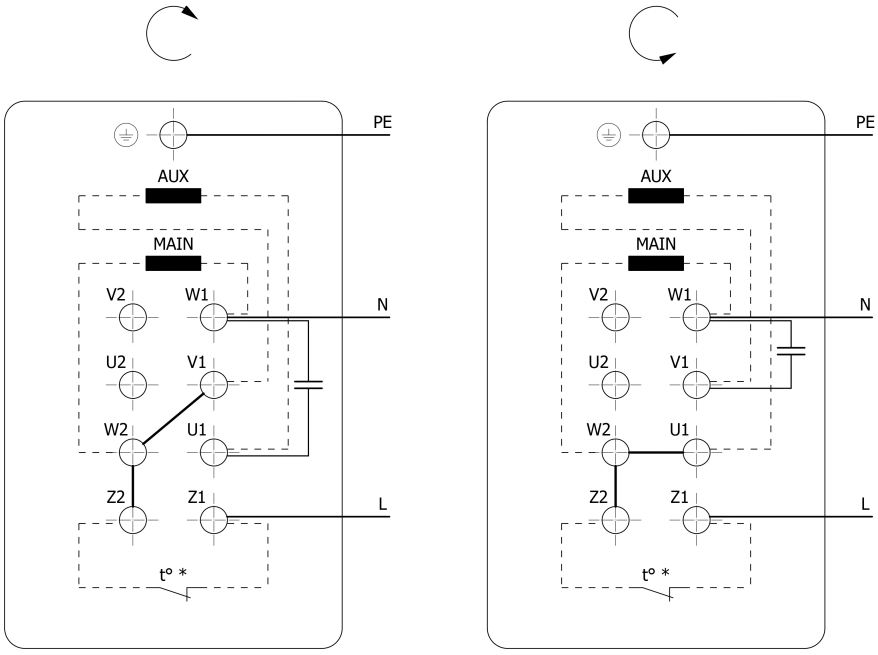

*подключение при наличии

*подключение при наличии

Подробная информация указана в *Руководстве по монтажу и эксплуатации*.

Лист технических данных сформирован 27.05.2026
Возможны технические изменения. Товарные знаки, представленные в этом материале, являются зарегистрированными, принадлежащими ООО «ИСТРАТЕХ». Все права защищены. © 2026

Московская обл., г. о. Истра,
дер. Лешково, д. 188
+7 (495) 737 91 01
info@istratex.ru
istratex.ru

ВО 50-90-0,55/4 A-M-A-BAQE
Арт. по запросу

Рекомендуемые сервисные комплекты

Наименование	На 2 года эксплуатации	На 5 лет эксплуатации
Торцевое уплотнение	1	2
Комплект быстроизнашивающихся деталей	1	2
Комплект подшипников электродвигателя	-	1

Для заказа рекомендуемых сервисных комплектов, оборудования с дополнительными опциями, а также принадлежностей обратитесь в компанию ИСТРАТЕХ.

Лист технических данных сформирован 27.05.2026
Возможны технические изменения. Товарные знаки, представленные в этом материале, являются зарегистрированными, принадлежащими ООО «ИСТРАТЕХ». Все права защищены. © 2026