ПРОТЕПЛО
теплоснабжение • водоснабжение • пожаротушение

+7 (800) 777-20-97
zakaz@proteplo.org
proteplo.org/podbor/nasosy

# Рекомендация перед выбором насоса

Перед заказом проверьте, что выбранная модель подходит именно для вашей системы.

## Не выбирайте только по таблице

Лист данных показывает параметры модели. Надежность подтверждается проверкой условий системы.




## Что нужно проверить

Сверяются:




## Почему это важно

Похожие «расход» (Q) и «напор» (H) не означают взаимозаменяемость. Риски:




## Как получить проверку

Пришлите параметры системы, фото шильдика или ТЗ. Проверим модель, предложим аналог и подготовим КП.




## Перед закупкой отправьте параметры на проверку

После подтверждения подбора рассчитаем лучшую доступную цену, срок поставки и коммерческое предложение под ваш объект.

+7 (800) 777-20-97
zakaz@proteplo.org
proteplo.org/podbor/nasosy

Материал можно пересылать вместе с листом данных. Для ответственных систем используйте проектные данные.

Московская обл., г. о. Истра,
дер. Лешково, д. 188
+7 (495) 737 91 01
info@istratex.ru
istratex.ru

## Вертикальный одноступенчатый насос с соосным расположением патрубков

**ВО 50-90-0,55/4 А-М-А-BQQE**
**Арт. по запросу**



*Внешний вид изделия может отличаться от представленного изображения.*

### Информация о продукте

Насос ВО имеет конструкцию извлечения сверху, т.е. головную часть (электродвигатель, основание электродвигателя и рабочее колесо) можно демонтировать для обслуживания или ремонта в то время, как корпус насоса остается на трубопроводе.
Предназначен для перекачивания, циркуляции и повышения давления чистых, маловязких, неагрессивных и взрывобезопасных жидкостей без твердых или длинноволокнистых включений.

### Ключевые особенности продукта

1. Широкий модельный ряд позволяет выбрать оптимальное решение для любых условий эксплуатации;
2. Максимальный КПД, достигнутый благодаря уникальной конструкции гидравлической части, не только значительно сокращает энергозатраты, но и снижает уровень шума;
3. Заменяемые щелевые уплотнения в корпусе насоса и наличие промежуточного вала повышают ремонтопригодность оборудования, способствуют снижению эксплуатационных затрат и обеспечивают его длительный срок службы;
4. Более низкие требования к качеству перекачиваемой жидкости по сравнению с насосами с "мокрым" ротором, а также эффективная работа в системах с малым расходом и небольшими гидравлическими потерями, обеспечивают широкую область применения насоса;
5. Корпус из СЧ25/ ВЧ50 с высоким запасом прочности, катафорезное покрытие толщиной 24 мкм и сильфонное уплотнение вала с удлиненным сильфоном гарантируют надежную эксплуатацию насоса и значительно продлевают его срок службы, минимизируя необходимость в обслуживании.

### Информация о компании

Современный научно-производственный комплекс **ИСТРАТЕХ** выпускает оборудование для инженерных систем зданий и сооружений, сферы ЖКХ и промышленных предприятий. Вся продукция сертифицирована и имеет **статус «Сделано в России»**. Каждое готовое изделие проходит приемосдаточные испытания на соответствие заявленным характеристикам **в собственной измерительной лаборатории**.
На пяти участках производственной площадки может изготавливаться **до 400 единиц** готовой продукции **в смену:** 120 вертикальных многоступенчатых и 90 одноступенчатых насосов, 95 электродвигателей, 70 шкафов управления и 25 насосных установок.
Высококвалифицированные инженеры **опытно- конструкторского бюро ИСТРАТЕХ** занимаются разработкой и конструированием изделий по техническому заданию и оказывают помощь в постановке объектов разработки на серийное производство.

**ИСТРАТЕХ** – надежный партнер для тех, кто ценит качество и профессионализм.

Лист технических данных сформирован 27.05.2026
Возможны технические изменения. Товарные знаки, представленные в этом материале, являются зарегистрированными, принадлежащими ООО «ИСТРАТЕХ». Все права защищены. © 2026

Московская обл., г. о. Истра,
дер. Лешково, д. 188
+7 (495) 737 91 01
info@istratex.ru
istratex.ru

# Технические характеристики насоса

## ВО 50-90-0,55/4 A-M-A-BQQE

## Арт. по запросу

### Рабочие характеристики

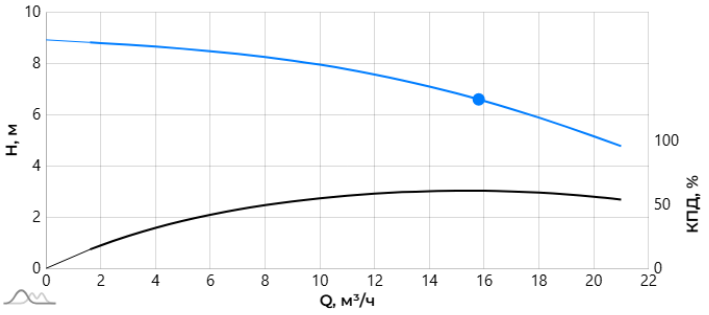


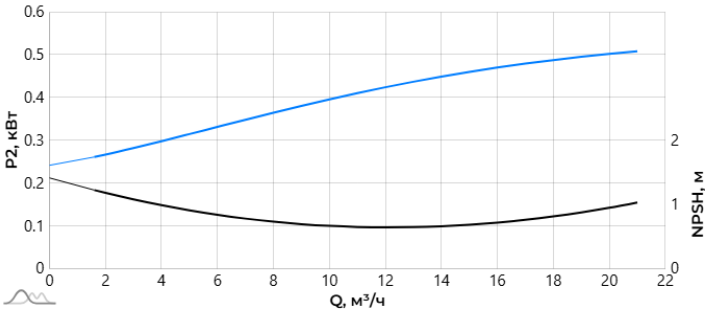


*Допуски на рабочие характеристики согласно* ***ГОСТ ISO 9906, класс 3B***

### Габаритные размеры

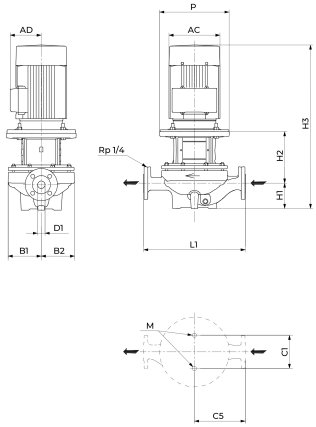


*Размеры: D1: 50 мм; L1: 340 мм; H1: 115 мм; H2: 161 мм; H3: 507 мм; B1: 133 мм; B2: 119 мм; P: 200 мм; AD: 133 мм; AC: 141 мм; C1: 144 мм; C5: 170 мм; M: M16 мм*

### Схема подключения

Цена без НДС: **86 667 руб. РФ**

### Рабочая жидкость

| | |
|---|---|
| Жидкость: | **Вода** |
| Концентрация: | **100 %** |
| Температура: | **20 °C** |

### Технические данные

| | |
|---|---|
| Номинальная подача: | **15.8 м³/ч** |
| Номинальный напор: | **6.58 м** |
| Максимальная подача: | **21 м³/ч** |
| Максимальный напор: | **8.8 м** |
| Максимальное рабочее давление: | **16 бар** |
| Диапазон температуры перекачиваемой жидкости: | **-25...+120 °C** |
| Уровень звукового давления: | **≤70 дБ(A)** |

### Материалы

| | |
|---|---|
| Корпус насоса: | **Чугун (СЧ25)** |
| Рабочее колесо: | **Чугун (СЧ20/СЧ25)** |
| Материал РТИ: | **EPDM** |
| Код торцевого уплотнения: | **BQQE** |

### Монтаж

| | |
|---|---|
| Диапазон температуры окружающей среды: | **0...+40 °C** |
| Трубное присоединение: | **Круглый фланец/DIN** |
| Размер всасывающего патрубка: | **DN50** |
| Размер напорного патрубка: | **DN50** |
| Допустимое давление: | **PN16** |
| Масса нетто: | **43.3 кг** |
| Масса брутто: | **54 кг** |

### Данные электрооборудования

| | |
|---|---|
| Мощность электродвигателя $P_2$: | **0.55 кВт** |
| Частота питающей сети: | **50 Гц** |
| Номинальное напряжение: | **1x230 В** |
| Номинальный ток электродвигателя: | **3.71 A** |
| Cos фи в номинальной точке: | **0.92** |
| Количество полюсов: | **4** |
| Частота вращения электродвигателя: | **1380 об/мин** |
| Класс энергоэффективности: | **IE2/IE3** |
| Степень защиты (ГОСТ 14254): | **IP55** |
| Класс изоляции (ГОСТ 8865): | **F** |
| Встроенная защита: | **нет** |

Лист технических данных сформирован 27.05.2026
Возможны технические изменения. Товарные знаки, представленные в этом материале, являются зарегистрированными, принадлежащими ООО «ИСТРАТЕХ». Все права защищены. © 2026

Московская обл., г. о. Истра,
дер. Лешково, д. 188
+7 (495) 737 91 01
info@istratex.ru
istratex.ru

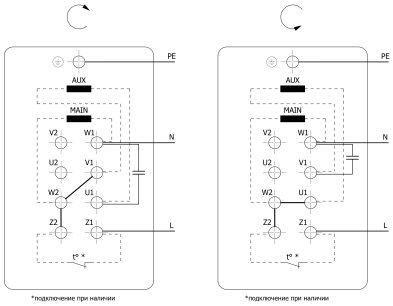


Лист технических данных сформирован 27.05.2026
Возможны технические изменения. Товарные знаки, представленные в этом материале, являются зарегистрированными, принадлежащими ООО «ИСТРАТЕХ». Все права защищены. © 2026

Московская обл., г. о. Истра,
дер. Лешково, д. 188
+7 (495) 737 91 01
info@istratex.ru
istratex.ru

**ВО 50-90-0,55/4 А-М-А-BQQE**
**Арт. по запросу**

## Рабочие характеристики

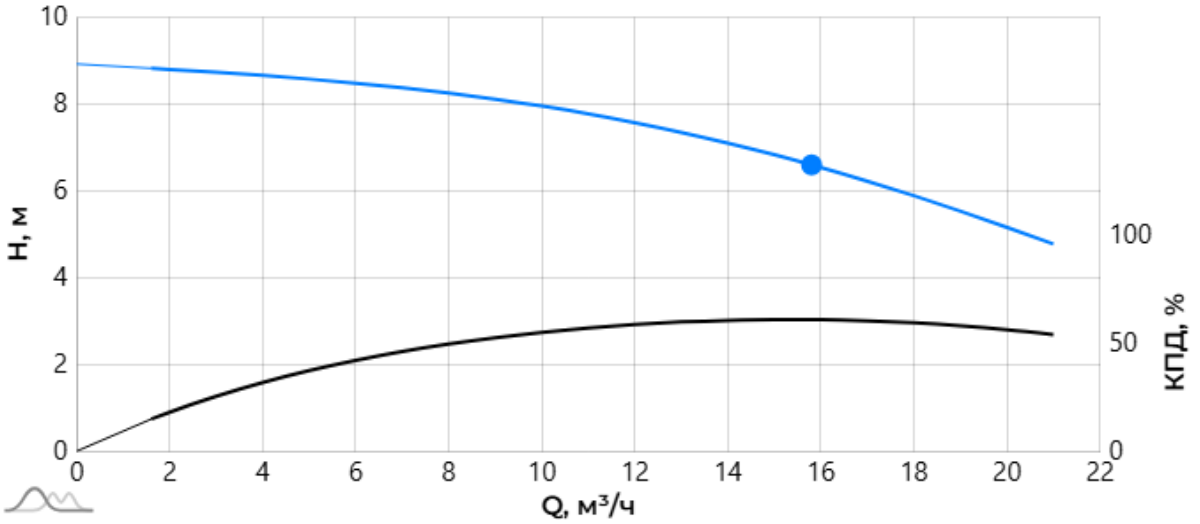


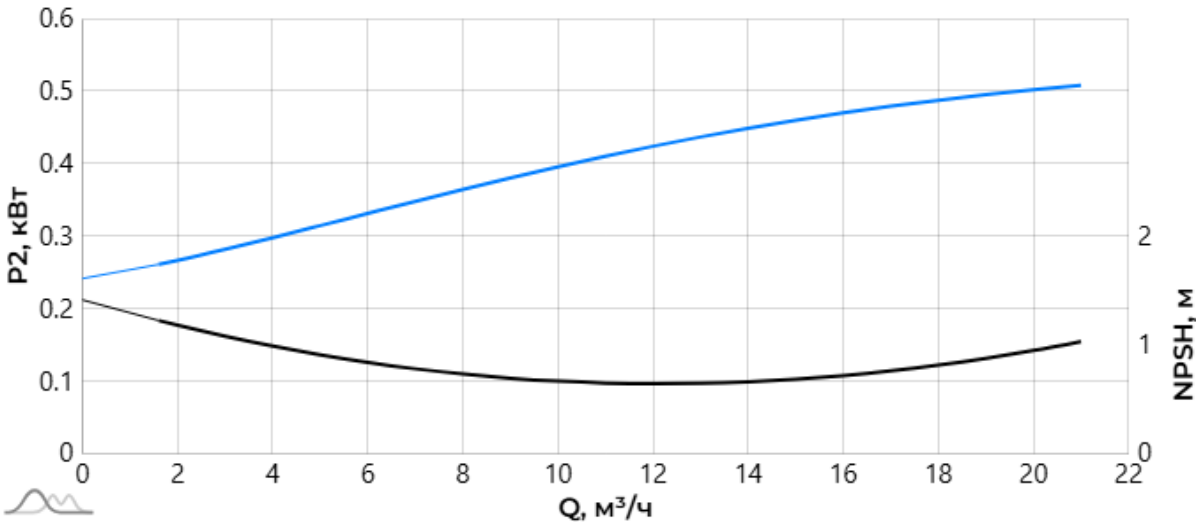


*Допуски на рабочие характеристики согласно **ГОСТ ISO 9906, класс 3B***

Лист технических данных сформирован 27.05.2026
Возможны технические изменения. Товарные знаки, представленные в этом материале, являются зарегистрированными, принадлежащими ООО «ИСТРАТЕХ». Все права защищены. © 2026

Московская обл., г. о. Истра,
дер. Лешково, д. 188
+7 (495) 737 91 01
info@istratex.ru
istratex.ru

**ВО 50-90-0,55/4 А-М-А-BQQE**
**Арт. по запросу**

## Габаритные размеры

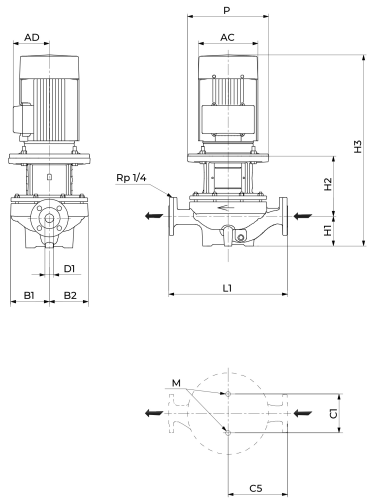


| Размеры, мм | | | | | | | | | | | | |
|---|---|---|---|---|---|---|---|---|---|---|---|---|
| D1 | L1 | H1 | H2 | H3 | B1 | B2 | P | AD | AC | C1 | C5 | M |
| 50 | 340 | 115 | 161 | 507 | 133 | 119 | 200 | 133 | 141 | 144 | 170 | M16 |

## Место монтажа

Для обслуживания насоса необходимо предусмотреть свободное пространство между электродвигателем и потолком/стеной:

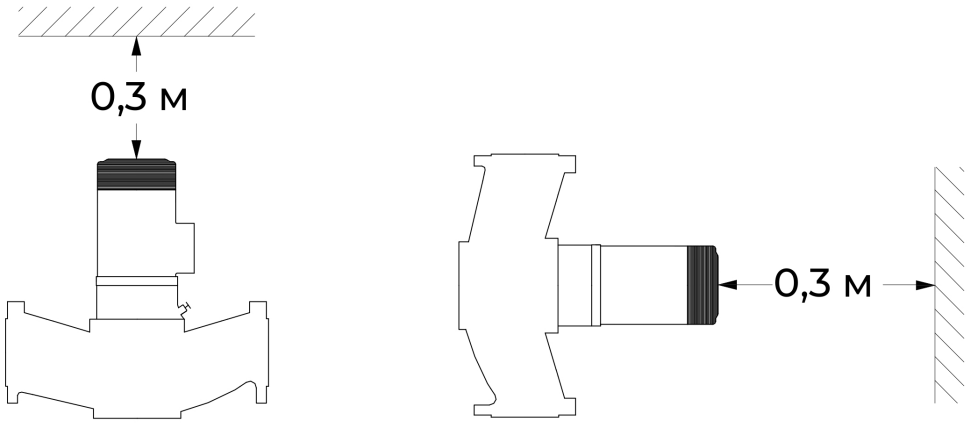


Насос рекомендуется устанавливать на бетонный фундамент, масса которого в 1,5 раза превышает массу насосного агрегата.

Подробная информация указана в *Руководстве по монтажу и эксплуатации*.

Лист технических данных сформирован 27.05.2026
Возможны технические изменения. Товарные знаки, представленные в этом материале, являются зарегистрированными, принадлежащими ООО «ИСТРАТЕХ». Все права защищены. © 2026

Московская обл., г. о. Истра,
дер. Лешково, д. 188
+7 (495) 737 91 01
info@istratex.ru
istratex.ru

**ВО 50-90-0,55/4 A-M-A-BQQE**
**Арт. по запросу**

## Схема подключения

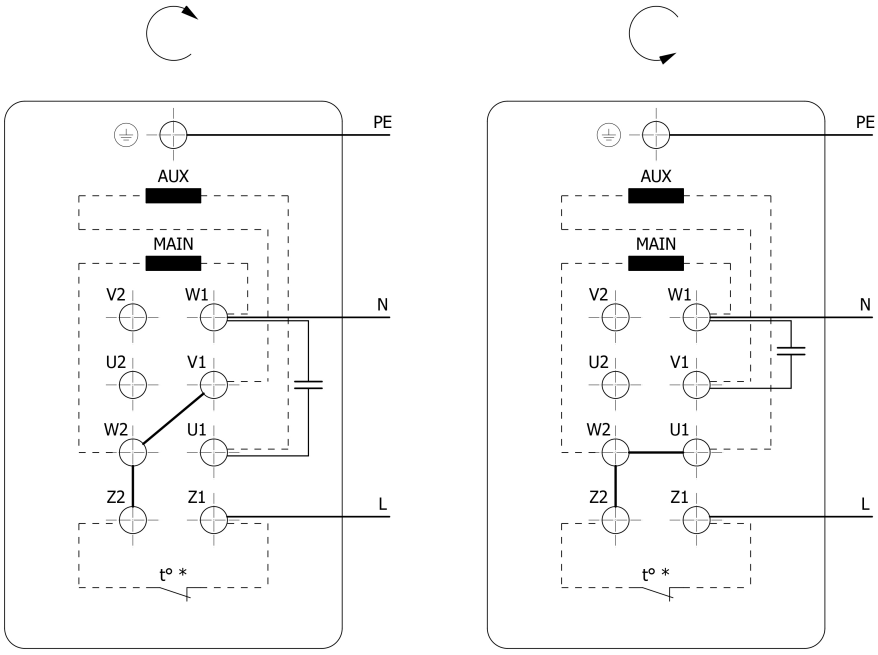


*подключение при наличии

*подключение при наличии

Подробная информация указана в *Руководстве по монтажу и эксплуатации*.

Лист технических данных сформирован 27.05.2026
Возможны технические изменения. Товарные знаки, представленные в этом материале, являются зарегистрированными, принадлежащими ООО «ИСТРАТЕХ». Все права защищены. © 2026

Московская обл., г. о. Истра,
дер. Лешково, д. 188
+7 (495) 737 91 01
info@istratex.ru
istratex.ru

**ВО 50-90-0,55/4 А-М-А-BQQE**
**Арт. по запросу**

## Рекомендуемые сервисные комплекты

| Наименование | На 2 года эксплуатации | На 5 лет эксплуатации |
|---|---|---|
| Торцевое уплотнение | 1 | 2 |
| Комплект быстроизнашивающихся деталей | 1 | 2 |
| Комплект подшипников электродвигателя | - | 1 |

Для заказа рекомендуемых сервисных комплектов, оборудования с дополнительными опциями, а также принадлежностей обратитесь в компанию ИСТРАТЕХ.

Лист технических данных сформирован 27.05.2026
Возможны технические изменения. Товарные знаки, представленные в этом материале, являются зарегистрированными, принадлежащими ООО «ИСТРАТЕХ». Все права защищены. © 2026