+7 (800) 777-20-97
zakaz@proteplo.org
proteplo.org

Лист данных насоса

LEO EMH2-5

EMH - насос LEO

Основные характеристики

Подача макс.	4.5 m³/h
Напор макс.	46 m
Масса	8.8 kg

Материалы и условия

Рабочее колесо	Нержавеющая сталь
Корпус насоса	Нержавеющая сталь
Температура среды	0...60 °C
Рабочее давление	10 бар
Соединение	G 1

Электродвигатель

Мощность	0.55 kW
Частота	50 Hz
Напряжение	400 V
Ток	1.3 A
Фазы	3 фазы
Класс защиты	IPX4

Назначение

EMH - насос LEO. Назначение: Водоснабжение, повышение давления, опрессовка, полив. Данные приведены для исполнения 50 Гц.

+7 (800) 777-20-97
zakaz@proteplo.org
proteplo.org

Model: EMH2-5

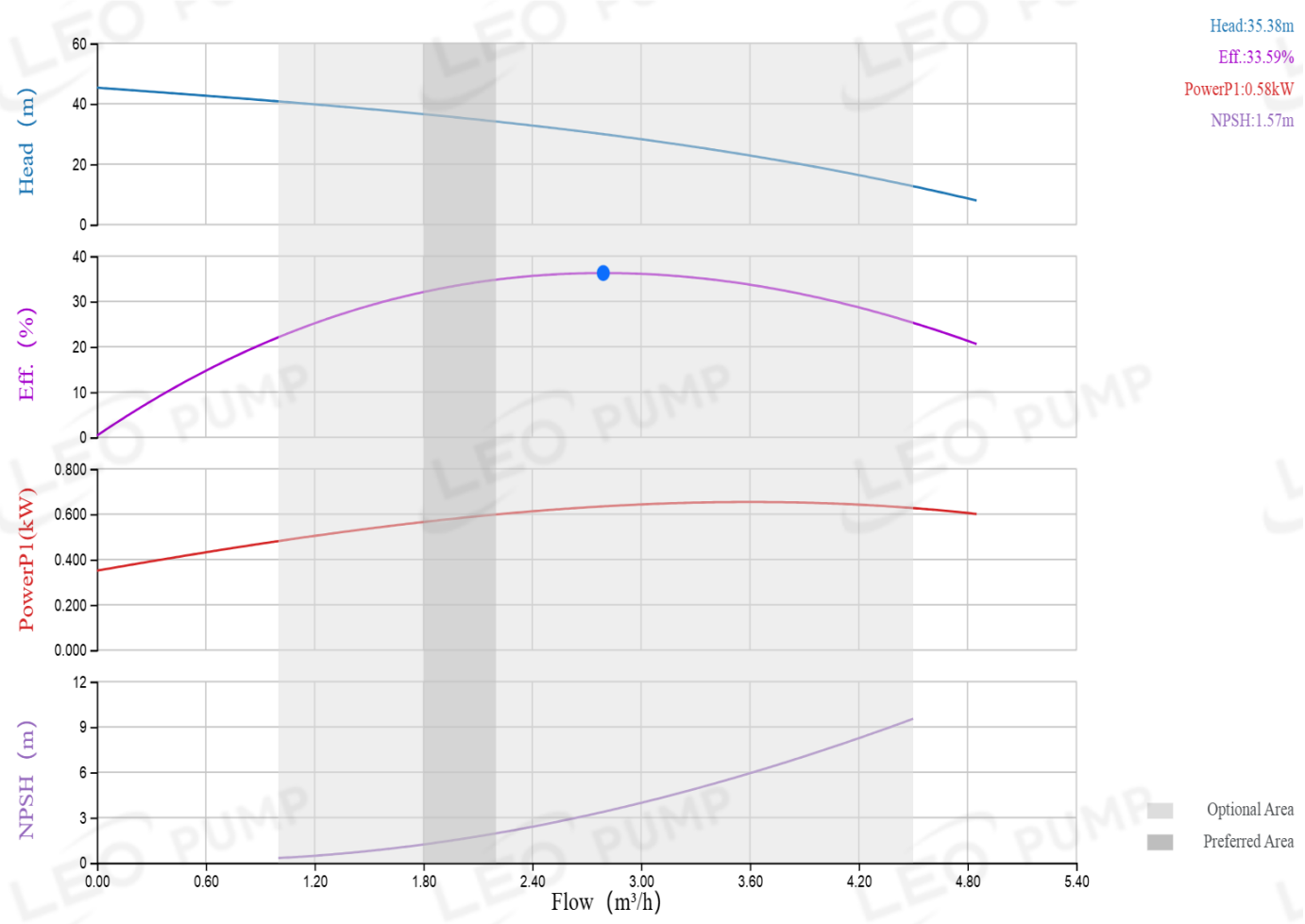

+7 (800) 777-20-97
zakaz@proteplo.org
proteplo.org

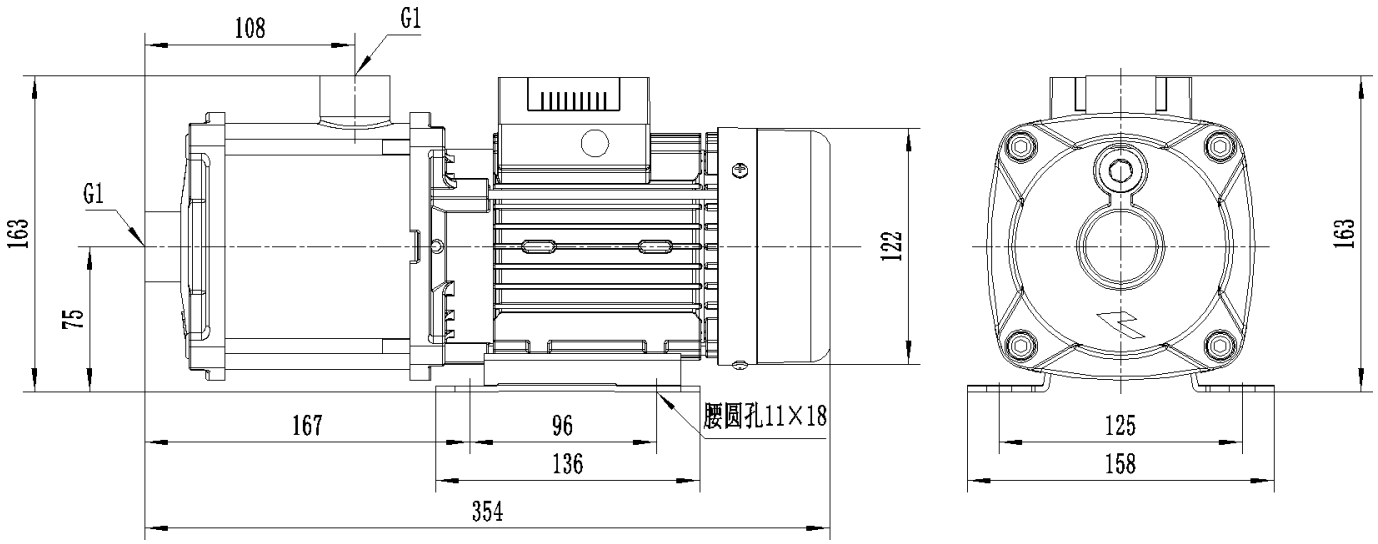

ПРОТЕПЛО
теплоснабжение • водоснабжение • пожаротушение

+7 (800) 777-20-97
zakaz@proteplo.org
proteplo.org/podbor/nasosy

Рекомендация перед выбором насоса LEO

Перед заказом проверьте, что выбранная модель подходит именно для вашей системы.

Не выбирайте только по таблице

Лист данных показывает параметры модели. Надежность подтверждается проверкой условий системы.



Что нужно проверить

Сверяются:



Почему это важно

Похожие «расход» (Q) и «напор» (H) не означают взаимозаменяемость. Риски:



Как получить проверку

Пришлите параметры системы, фото шильдика или ТЗ. Проверим модель LEO, предложим аналог и подготовим КП.



Перед закупкой отправьте параметры на проверку

После подтверждения подбора рассчитаем лучшую доступную цену на LEO, срок поставки и коммерческое предложение под ваш объект.

+7 (800) 777-20-97 zakaz@proteplo.org proteplo.org/podbor/nasosy

Материал можно пересылать вместе с листом данных LEO. Для ответственных систем используйте проектные данные.