ПРОТЕПЛО
теплоснабжение • водоснабжение • пожаротушение

+7 (800) 777-20-97
zakaz@proteplo.org
proteplo.org

Рекомендация перед выбором станции пожаротушения

Грамотный подбор

Лист данных показывает параметры модели. Надежность подтверждается проверкой условий объекта и требований проекта.



Что нужно проверить

Сверяются:



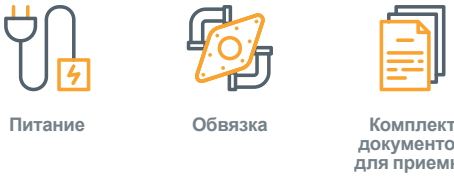

Почему это важно

Ошибки в подборе дают риски:



Перед закупкой отправьте параметры на проверку

После подтверждения подбора рассчитаем конфигурацию, цену, срок поставки и КП под ваш объект.

+7 (800) 777-20-97
zakaz@proteplo.org
proteplo.org

Московская обл., г. о. Истра,
дер. Лешково, д. 188
+7 (495) 737 91 01
info@istratex.ru
istratex.ru

Установка повышения давления (жокей-насос)

HC-Single BM 15-12A V2-A-60-25

Арт. По запросу

Информация о продукте

Установка повышения давления HC-Single включает в себя вертикальный многоступенчатый насос BM производства ИСТРАТЕХ, смонтированный на раме с мембранным баком и трубной обвязкой и укомплектованный реле давления. HC-Single рекомендуется в качестве жокей-насоса для комплектных установок пожаротушения HC-FS.

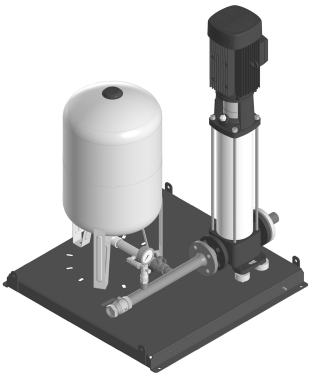

Внешний вид изделия может отличаться от представленного изображения.

Ключевые особенности продукта

1. Полностью готовое к подключению решение жокей- насоса для комплектных установок пожаротушения HC- FS, разработанное в соответствии с действующими нормами;
2. Широкий модельный ряд позволяет подобрать оборудование точно под требуемые параметры;
3. Надежная компонентная база и насосы собственного производства обеспечивают длительный срок службы оборудования и оперативную сервисную поддержку.

Информация о компании

Современный научно-производственный комплекс **ИСТРАТЕХ** выпускает оборудование для инженерных систем зданий и сооружений, сферы ЖКХ и промышленных предприятий. Вся продукция сертифицирована и имеет **статус «Сделано в России»**. Каждое готовое изделие проходит приемосдаточные испытания на соответствие заявленным характеристикам **в собственной измерительной лаборатории**.

На пяти участках производственной площадки может изготавливаться **до 400 единиц** готовой продукции **в смену:** 120 вертикальных многоступенчатых и 90 одноступенчатых насосов, 95 электродвигателей, 70 шкафов управления и 25 насосных установок.

Высококвалифицированные инженеры **опытно- конструкторского бюро ИСТРАТЕХ** занимаются разработкой и конструированием изделий по техническому заданию и оказывают помощь в постановке объектов разработки на серийное производство.

ИСТРАТЕХ – надежный партнер для тех, кто ценит качество и профессионализм.

Лист технических данных сформирован 04.06.2026
Возможны технические изменения. Товарные знаки, представленные в этом материале, являются зарегистрированными, принадлежащими ООО «ИСТРАТЕХ». Все права защищены. © 2026

Московская обл., г. о. Истра,
дер. Лешково, д. 188
+7 (495) 737 91 01
info@istratex.ru
istratex.ru

Технические характеристики насосной установки

HC-Single BM 15-12A V2-A-60-25

Арт. По запросу

Рабочие характеристики

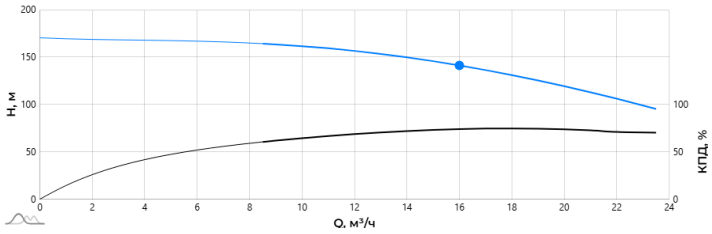

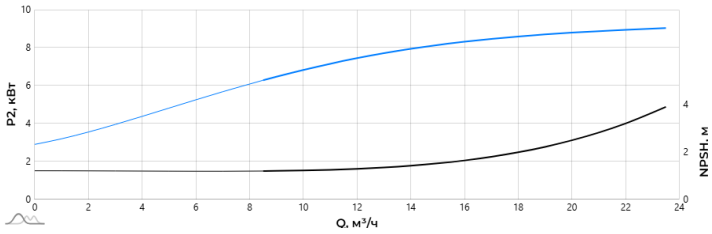

Допуски на рабочие характеристики согласно
ГОСТ ISO 9906, класс 3B
Внимание! *Потери в фитингах и клапанах не включены.*
Для учета потерь и/или их расчета необходимо обратиться в ИСТРАТЕХ.

Габаритные размеры

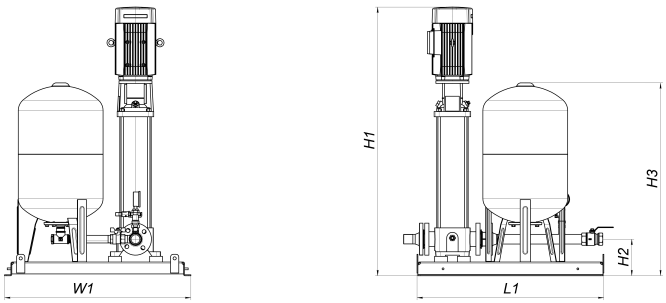

Размеры: L1: 750 мм; H1: 1550 мм; H2: 160 мм; H3: 880 мм; W1: 1075 мм

Схема подключения

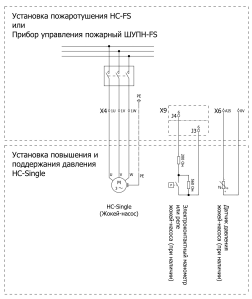

Подробная информация приведена в Руководстве по монтажу и эксплуатации.

Цена без НДС: **558 185 руб. РФ**

Рабочая жидкость

Жидкость:	**Вода**
Концентрация:	**100 %**
Температура:	**20 °C**

Технические данные

Номер поколения:	**V2**
Количество насосов:	**1**
Максимальная подача:	**23.5 м³/ч**
Максимальный напор:	**164.14 м**
Максимальное рабочее давление:	**25 бар**
Диапазон температуры перекачиваемой жидкости:	**+5...+60 °C**
Уровень звукового давления:	**61 дБ(А)**

Материалы

Корпус насоса:	**Чугун (СЧ25)**
Рабочее колесо:	**Нержавеющая сталь (AISI 304)**
Код торцевого уплотнения:	**HQQE**

Монтаж

Диапазон температуры окружающей среды:	**+5...+40 °C**
Трубное присоединение:	**Резьба**
Размер всасывающего патрубка:	**R 2''**
Размер напорного патрубка:	**R 2''**
Допустимое давление:	**PN25**
Объем мембранного бака:	**60 л**
Масса нетто:	**291 кг**
Масса брутто:	**361 кг**

Данные электрооборудования

Мощность электродвигателя P_2:	**11 кВт**
Частота питающей сети:	**50 Гц**
Номинальное напряжение:	**3x400 В**
Номинальный ток системы:	**11.3 А**
Класс энергоэффективности:	**IE2/IE3**
Степень защиты установки (ГОСТ 14254):	**IP54**

Лист технических данных сформирован 04.06.2026
Возможны технические изменения. Товарные знаки, представленные в этом материале, являются зарегистрированными, принадлежащими ООО «ИСТРАТЕХ». Все права защищены. © 2026

Московская обл., г. о. Истра,
дер. Лешково, д. 188
+7 (495) 737 91 01
info@istratex.ru
istratex.ru

HC-Single BM 15-12A V2-A-60-25
Арт. По запросу

Рабочие характеристики

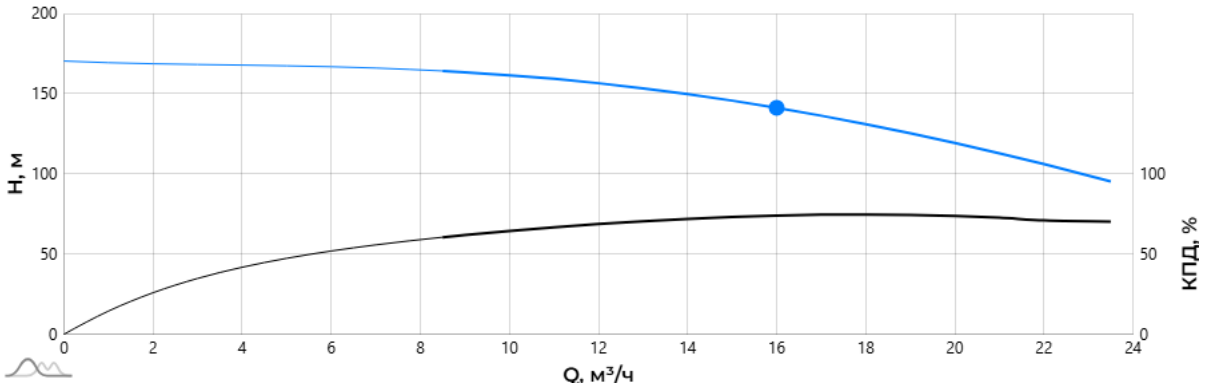

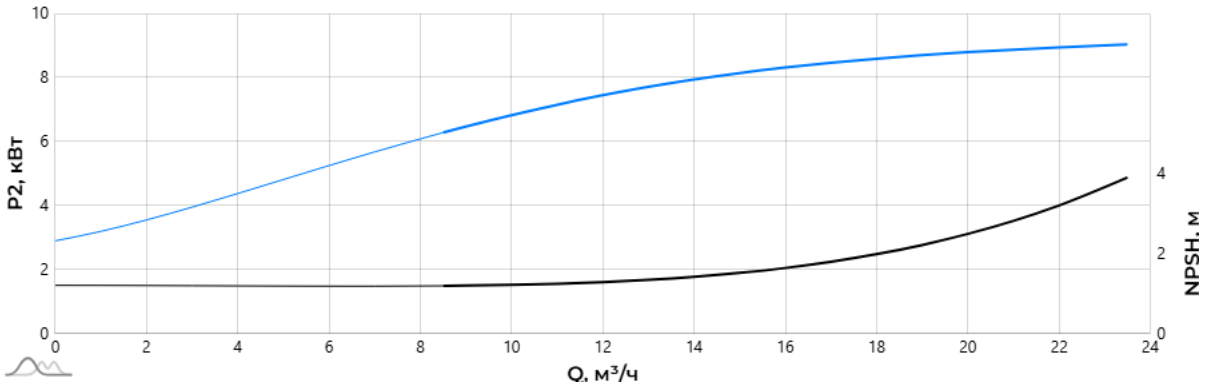

*Допуски на рабочие характеристики согласно **ГОСТ ISO 9906, класс 3B***

***Внимание!** Потери в фитингах и клапанах не включены.*
Для учета потерь и/или их расчета необходимо обратиться в ИСТРАТЕХ.

Лист технических данных сформирован 04.06.2026
Возможны технические изменения. Товарные знаки, представленные в этом материале, являются зарегистрированными, принадлежащими ООО «ИСТРАТЕХ». Все права защищены. © 2026

Московская обл., г. о. Истра,
дер. Лешково, д. 188
+7 (495) 737 91 01
info@istratex.ru
istratex.ru

HC-Single BM 15-12A V2-A-60-25
Арт. По запросу

Габаритные размеры

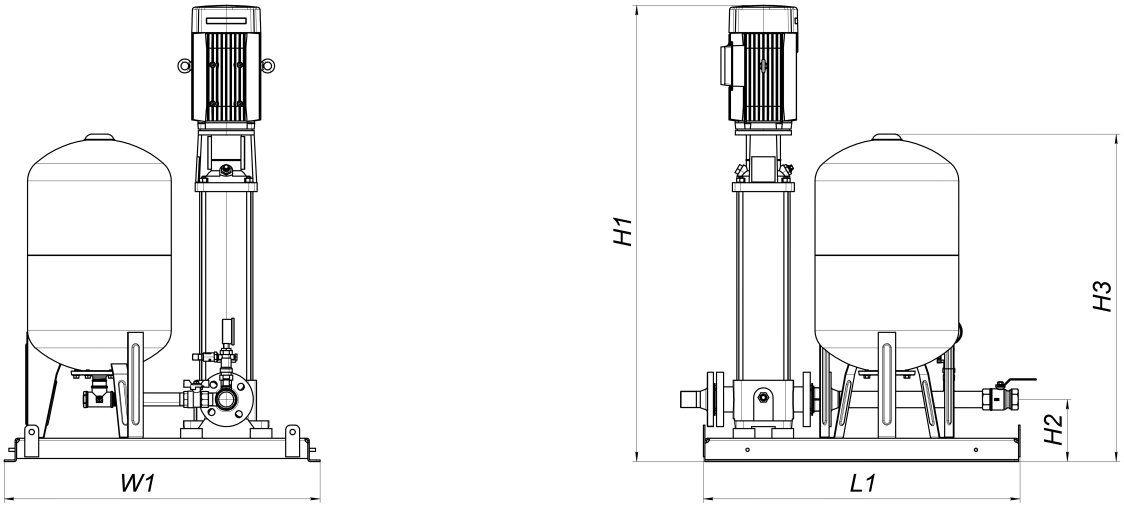

Размеры, мм				
L1	H1	H2	H3	W1
750	1550	160	880	1075

Место монтажа

Для обслуживания насосной установки необходимо предусмотреть свободное пространство.

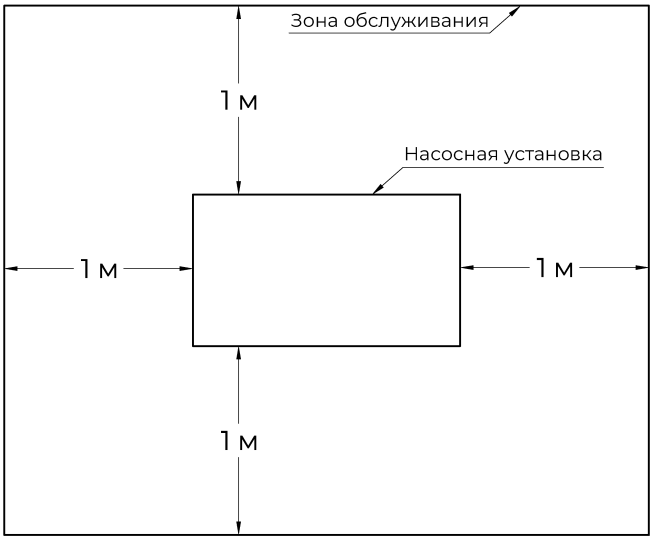

Допускается установка на ровную бетонную поверхность или фундамент, масса которого в 1,5 раза превышает массу готового изделия.

Подробная информация указана в *Руководстве по монтажу и эксплуатации*.

Лист технических данных сформирован 04.06.2026
Возможны технические изменения. Товарные знаки, представленные в этом материале, являются зарегистрированными, принадлежащими ООО «ИСТРАТЕХ». Все права защищены. © 2026

Московская обл., г. о. Истра,
дер. Лешково, д. 188
+7 (495) 737 91 01
info@istratex.ru
istratex.ru

HC-Single BM 15-12A V2-A-60-25
Арт. По запросу

Схема подключения

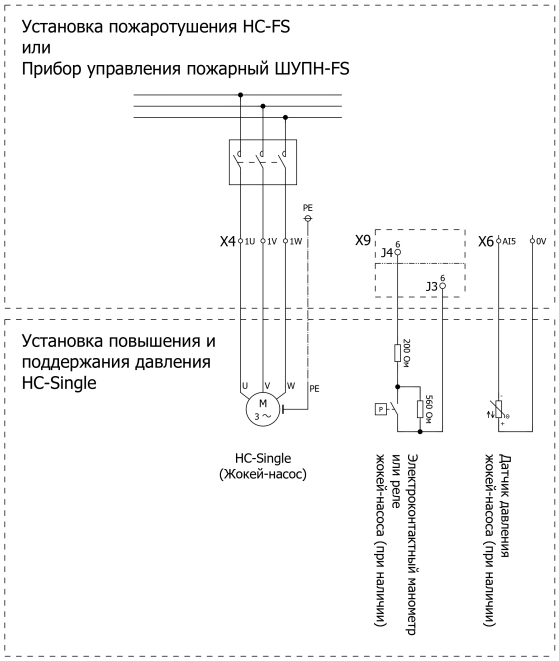

Подробная информация указана в *Руководстве по монтажу и эксплуатации*.

Лист технических данных сформирован 04.06.2026
Возможны технические изменения. Товарные знаки, представленные в этом материале, являются зарегистрированными, принадлежащими ООО «ИСТРАТЕХ». Все права защищены. © 2026

Московская обл., г. о. Истра,
дер. Лешково, д. 188
+7 (495) 737 91 01
info@istratex.ru
istratex.ru

HC-Single BM 15-12A V2-A-60-25
Арт. По запросу

Гидравлическая схема

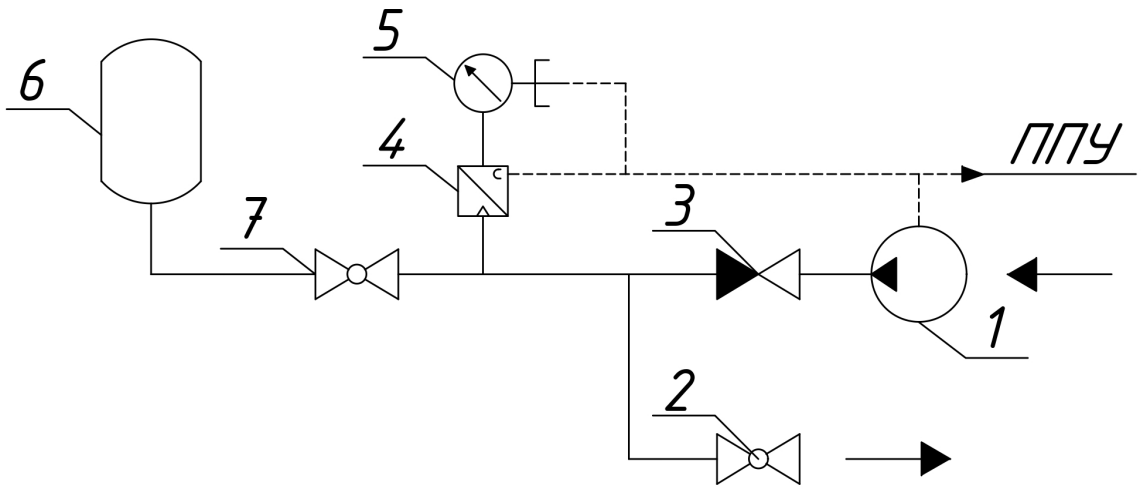

Спецификация

№	Наименование	Кол-во	Ед. изм.
1	Насос BM 15-12A	1	шт.
2	Шаровой кран R 2"	1	шт.
3	Обратный клапан DN50	1	шт.
4	Датчик давления 24 бар	1	шт.
5	Манометр с электроконтактной приставкой 2.5 МПа	1	шт.
6	Мембранный бак 60 л	1	шт.
7	Шаровой кран для подключения бака	1	шт.
8	Рама-основание	1	шт.

Лист технических данных сформирован 04.06.2026
Возможны технические изменения. Товарные знаки, представленные в этом материале, являются зарегистрированными, принадлежащими ООО «ИСТРАТЕХ». Все права защищены. © 2026

Московская обл., г. о. Истра,
дер. Лешково, д. 188
+7 (495) 737 91 01
info@istratex.ru
istratex.ru

HC-Single BM 15-12A V2-A-60-25
Арт. По запросу

Рекомендуемые сервисные комплекты

Наименование	На 2 года эксплуатации	На 5 лет эксплуатации
Торцевое уплотнение насоса ВМ	1	2
Комплект уплотнений насоса ВМ	1	2
Комплект рабочей части насоса ВМ	-	1
Комплект подшипников двигателя насоса ВМ	-	1
Комплект реле давления	-	1

Дополнительные опции

- Гибкие подводки;
- Дополнительный коллектор;
- Нестандартный объем бака.

Для заказа рекомендуемых сервисных комплектов, оборудования с дополнительными опциями, а также принадлежностей обратитесь в компанию ИСТРАТЕХ.

Лист технических данных сформирован 04.06.2026
Возможны технические изменения. Товарные знаки, представленные в этом материале, являются зарегистрированными, принадлежащими ООО «ИСТРАТЕХ». Все права защищены. © 2026