+7 (800) 777-20-97
zakaz@proteplo.org
proteplo.org

Лист данных насоса

CNP CDMF5-9FSWSC

CDMFG(50Hz): насос CNP

Основные характеристики

Подача	5 m³/h
Напор	55 m
КПД	70 %
Мощность на валу	1.071 kW
Скорость вращения	2900 rpm
Количество ступеней	9
NPSHr	1.6 m
Масса	40 kg

Материалы и условия

Рабочее колесо	304
Код материала	S
Код эластомеров	D
Мех. уплотнение	CDLA-12/S2B1F14
Температура среды	
Температура окружения	40 °C
Сертификация	CE
Серия	CDMFG(50Hz)

Электродвигатель

Мощность	1.5KW kW
Частота	50HZ
Напряжение	220/380V
Ток	5.6/3.2A
Фазы	3 фазы
Класс защиты	IP55
Класс изоляции	F
Энергоэффективность	IE3

Назначение

CDMF - насос CNP для перекачивания воды и технологических жидкостей в пределах параметров выбранного исполнения.

CNP 南方泵业

Кривая производительности

contact : CNP

Model: CDMF5-9 Date: 2026/6/20

water, температура20°C, плотность1000 кг/м3, вязкость среды1мм²/с, IS09906：2012 Grade 3B

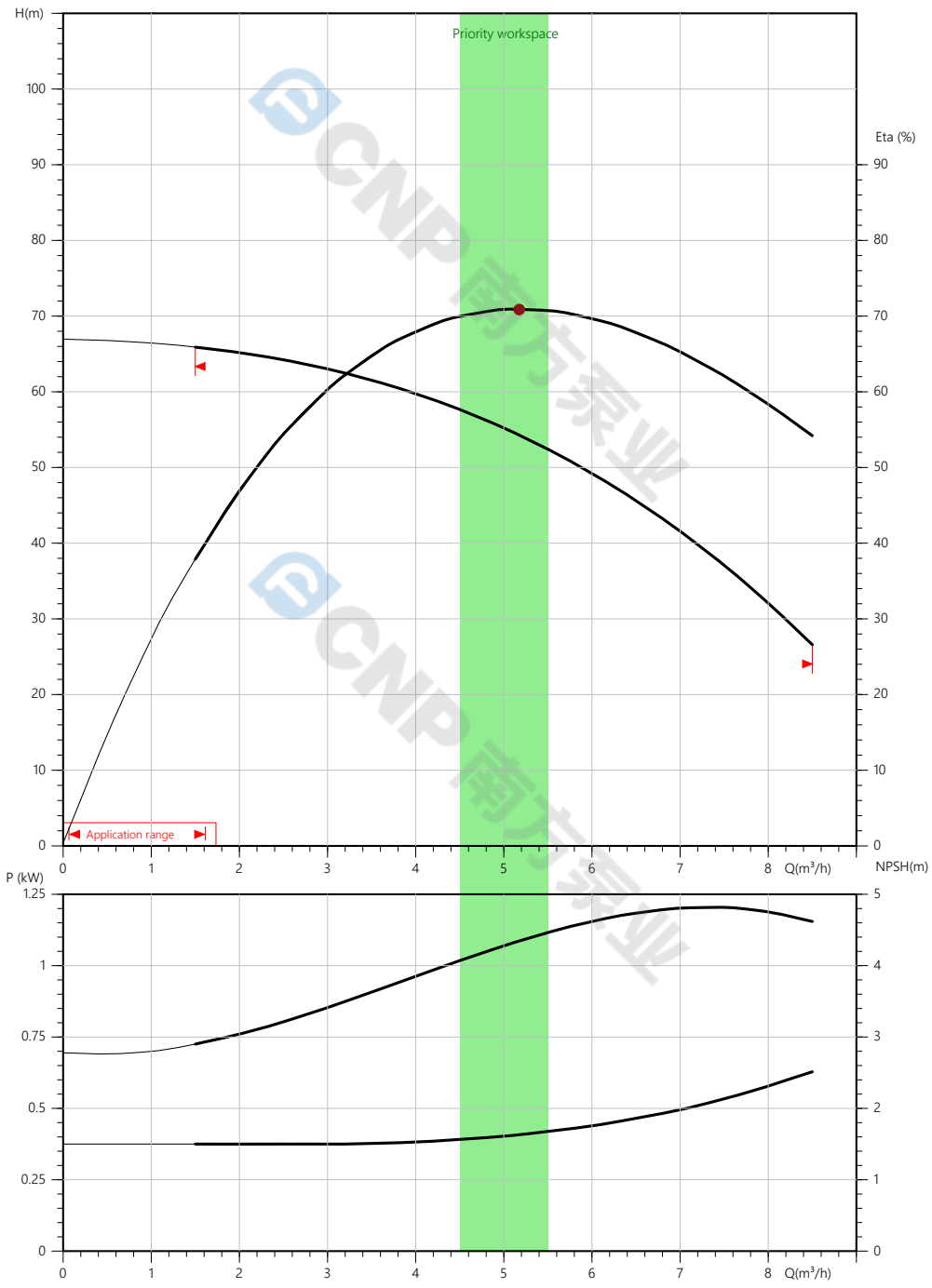

+7 (800) 777-20-97
zakaz@proteplo.org
proteplo.org

CDMG5-9

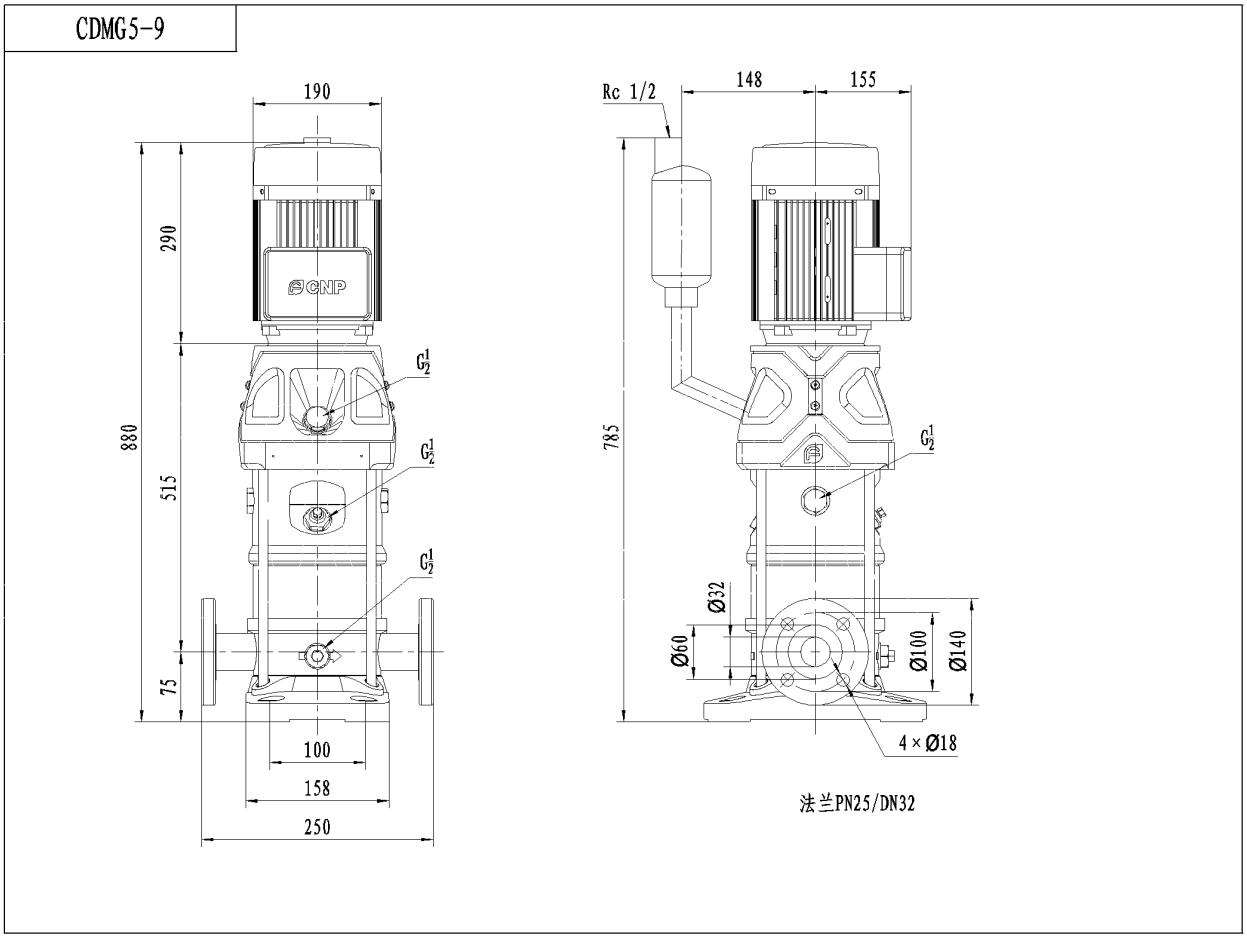

+7 (800) 777-20-97
zakaz@proteplo.org
proteplo.org

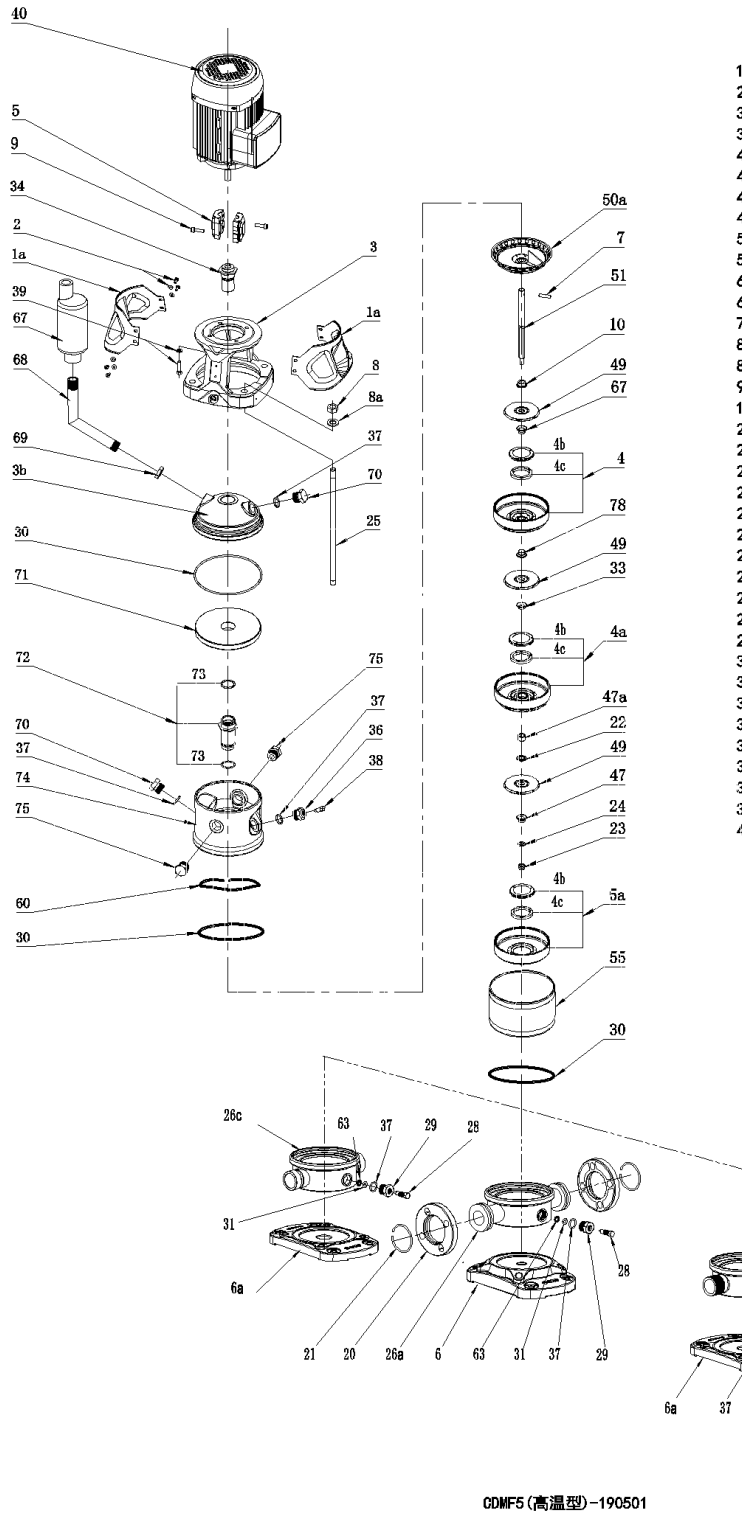

1a、左防护板
2、螺钉、塑料垫圈
3、泵头
3b、泵头衬里
4、导叶
4a、支撑导叶
4b、口环盖
4c、口环
5、联轴器
5a、导流器
6、法兰底座
6a、卡口底座
7、圆柱销
8、螺母M12
8a、垫圈12
9、螺钉
10、卡环套
20、法兰
21、卡环
22、支撑垫片
23、螺母M8-LH
24、叶轮垫片
25、拉杆
26a、法兰进出水段
26c、卡口进出水段
26d、管螺纹进出水段
28、内螺堵M10
29、放水螺塞
30、O形圈136.5×3.3
31、Y形圈
33、支撑隔套
34、机械密封
36、放气螺堵
37、O形圈16×2.8
38、放气螺栓
39、螺栓、垫圈
40、电机
47、叶轮隔套9.6×12.6
47a、耐磨轴套
48、叶轮隔套13×12.6
49、叶轮
50a、出水导叶
51、泵轴
55、耐压筒
60、钢丝弹簧
63、O形圈压盖
67、排气阀
68、连接管
69、螺母
70、注水螺堵
71、隔热板
72、冷却管组件
73、O形圈24×2.65
74、腔体
75、螺塞

CDMF5(高温型)-190501

ПРОТЕПЛО
теплоснабжение • водоснабжение • пожаротушение

+7 (800) 777-20-97
zakaz@proteplo.org
proteplo.org/podbor/nasosy

Рекомендация перед выбором насоса CNP

Перед заказом проверьте, что выбранная модель подходит именно для вашей системы.

Не выбирайте только по таблице

Лист данных показывает параметры модели. Надежность подтверждается проверкой условий системы.



Что нужно проверить

Сверяются:



Почему это важно

Похожие «расход» (Q) и «напор» (H) не означают взаимозаменяемость. Риски:



Как получить проверку

Пришлите параметры системы, фото шильдика или ТЗ. Проверим модель CNP, предложим аналог и подготовим КП.



Перед закупкой отправьте параметры на проверку

После подтверждения подбора рассчитаем лучшую доступную цену на CNP, срок поставки и коммерческое предложение под ваш объект.

+7 (800) 777-20-97
zakaz@proteplo.org
proteplo.org/podbor/nasosy

Материал можно пересылать вместе с листом данных CNP. Для ответственных систем используйте проектные данные.