ПРОТЕПЛО
теплоснабжение • водоснабжение • пожаротушение

+7 (800) 777-20-97
zakaz@proteplo.org
proteplo.org/podbor/nasosy

Рекомендация перед выбором насоса

Перед заказом проверьте, что выбранная модель подходит именно для вашей системы.

Не выбирайте только по таблице

Лист данных показывает параметры модели. Надежность подтверждается проверкой условий системы.



Что нужно проверить

Сверяются:



Почему это важно

Похожие «расход» (Q) и «напор» (H) не означают взаимозаменяемость. Риски:



Как получить проверку

Пришлите параметры системы, фото шильдика или ТЗ. Проверим модель, предложим аналог и подготовим КП.



Перед закупкой отправьте параметры на проверку

После подтверждения подбора рассчитаем лучшую доступную цену, срок поставки и коммерческое предложение под ваш объект.

+7 (800) 777-20-97
zakaz@proteplo.org
proteplo.org/podbor/nasosy

Материал можно пересылать вместе с листом данных. Для ответственных систем используйте проектные данные.

+7 (495) 737-30-00
+7 (495) 730-36-55
info.moscow@vandjord.com
https://vandjord.com

Компания:
Разработано:
Телефон:
Проект:

77325015 JMS 45-6 L-F-S-1-E



Внимание!
Фото товара может отличаться
от реального

Описание модельного ряда:

Цифровые дозировочные насосы серии JM оснащены микропроцессорным управлением и обеспечивают точное дозирование в широком диапазоне производительности.
Принцип действия: за счет возвратно-поступательного движения мембраны в дозирующей головке насоса сперва создаётся разряжение на стадии всасывания, а затем резкое увеличение давления на стадии нагнетания.
Насосы позволяют использовать несколько типов управляющих сигналов, контролировать процесс дозирования за счет использования датчиков давления/уровня, расходомера, автоматической системы остановки насоса.
Благодаря использованию современного микропроцессорного управления с модулями обратной связи и протоколом связи Modbus RTU вы можете быть уверены в обеспечении надежности технологического процесса.
Насосы просты в монтаже, настройке, эксплуатации и обслуживании.

Область применения модельного ряда:

• Водоподготовка и очистка сточных вод;
• Ультрафильтрации и обратный осмос;
• Целлюлозно-бумажная промышленность;
• Химическая промышленность.

Основные преимущества модельного ряда:

• Нет подвижных уплотнений - нет утечек;
• Возможность дозировать вязкие, агрессивные реагенты;
• Корпус из литого алюминия;
• Многослойная дозирующая мембрана с внешним слоем из ультрапрочной кислотостойкой плёнки PTFE. Второй слой, выполненный из резины EPDM толщиной 3 мм. Третий слой, служащий основой мембраны сделан из металла. Четвертый, усиливающий слой, сделан из армированного нейлонового волокна. Пятый слой состоит из резины EPDM. Задняя часть этой многослойной мембраны усилена пластиной из нержавеющей стали.
• Высокое рабочее давление;
• ЖК дисплей, кнопочное управление;
• Материалы проточной части: PVC; PVDF; SS304/316L;
• Управление скоростью хода и частотой;
• Управление ручное, импульсное или аналоговое 4-20 мА, внешний Старт/Стоп;
• Аналоговый выход, 4-20 мА;
• Протокол связи Modbus RTU;
• Дозирование заданного объема;
• Два релейных выхода (работа и авария);
• Напряжение питания 220 В, 50/60 Гц.

Настоящее предложение не имеет никакой юридической силы для компании ООО "Вандйорд Групп" (пока от уполномоченного лица компании в письменной форме не будет заключено юридически обязывающее соглашение/соглашение о порядке ведения переговоров). Содержание настоящего предложения, включая все вложения, не является офертой в соответствии со статьями 435, 443 Гражданского Кодекса РФ и/или акцептом в соответствии со статьей 438 Гражданского Кодекса РФ. Условия поставки и оплаты товара как существенные подлежат дополнительному согласованию. Обмен электронными документами/сообщениями с вложением настоящего предложения, не является основанием и формой для заключения договора согласно Статье 434 Гражданского Кодекса РФ. Любой, кто обменивается сообщениями с ООО "Вандйорд Групп", считается принявшим настоящие условия и связанные с этим риски.

+7 (495) 737-30-00
+7 (495) 730-36-55
info.moscow@vandjord.com
https://vandjord.com

Компания:
Разработано:
Телефон:
Проект:

Описание	Значение
Общие сведения	
Артикул:	77325015
Наименование продукта:	JMS 45-6 L-F-S-1-E
Прайс-лист с НДС:	185 110 руб.
Технические данные	
Макс. расход:	45 л/ч
Макс. противодавление:	6 бар
Глубина регулирования:	30-100%
Точность дозирования:	±1 %
Материалы	
Прокладка:	PTFE
Мембрана:	PTFE композитный
Дозировочная головка:	SS316L
Шарик:	Керамика
Монтаж	
Температура окружающей среды:	0 .. 40 °C
Относительная влажность воздуха:	70 % при 40 °C, 90 % при 35 °C
Макс. допустимое давление на входе:	5 бар
Размер всасывающего патрубка:	10/16 мм под приварку
Размер напорного патрубка:	10/16 мм под приварку
Жидкость	
Диапазон температуры жидкости:	-10 ... 60 °C
Макс. вязкость:	500 мПа·с
Данные электрооборудования	
Номинальная мощность - P2:	0,05 кВт
Номинальное напряжение:	1 x 220 В
Класс энергоэффективности (EEI):	IE3
Степень защиты (IEC 34-5):	IP 65
Класс изоляции (IEC 85):	F
Кабель питания:	2 м
Сетевая вилка:	EU
Взрывозащищенное исполнение:	Нет
Уровень шума:	≤ 60 дБа
Кабель управления:	2 сигнальных
Сервис фактор:	1
Система управления	
Режим управления:	Удаленный, локальный, ручной, автоматический
Калибровка производительности:	Да
Аналоговый вход/выход:	Да
Реверс синала 4–20 мА:	Да
Линейный режим 4–20 мА:	Да
Импульсный сигнал:	Да
Внешний Старт/Стоп:	Да
Функция Таймер:	Нет
Таймер цикличного режима:	Нет
Дозирование заданного объема (партия):	Да
Контроль уровня:	Нет
Автоматическая остановка при низком уровне:	Нет
Индикация ошибок:	Нет
Два релейных выхода:	Работа и авария
Протокол связи:	Modbus RTU
Модуль управления:	С ЖК дисплеем
Другое	
Температура хранения:	-20 .. +50 °C
Масса (брутто):	10 кг
Габариты без упаковки:	161x292x255 (h) мм

77325015 JMS 45-6 L-F-S-1-E

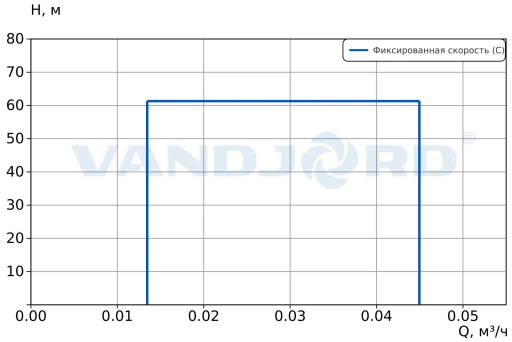

Параметры системы:
Перекачиваемая жидкость = Вода
Температура перекачиваемой жидкости = 20 °C
Плотность = 998.29 кг/м^3



Внимание!
Фото товара может отличаться
от реального

Данный технический лист был создан в программе подбора VJ Select на сайте https://vandjord.com/ [2026.06.11]

Настоящее предложение не имеет никакой юридической силы для компании ООО "Вандйорд Групп" (пока от уполномоченного лица компании в письменной форме не будет заключено юридически обязывающее соглашение/соглашение о порядке ведения переговоров). Содержание настоящего предложения, включая все вложения, не является офертой в соответствии со статьями 435, 443 Гражданского Кодекса РФ и/или акцептом в соответствии со статьей 438 Гражданского Кодекса РФ. Условия поставки и оплаты товара как существенные подлежат дополнительному согласованию. Обмен электронными документами/сообщениями с вложением настоящего предложения, не является основанием и формой для заключения договора согласно Статье 434 Гражданского Кодекса РФ. Любой, кто обменивается сообщениями с ООО "Вандйорд Групп", считается принявшим настоящие условия и связанные с этим риски.

+7 (495) 737-30-00
+7 (495) 730-36-55
info.moscow@vandjord.com
https://vandjord.com

Компания:
Разработано:
Телефон:
Проект:

77325015 JMS 45-6 L-F-S-1-E

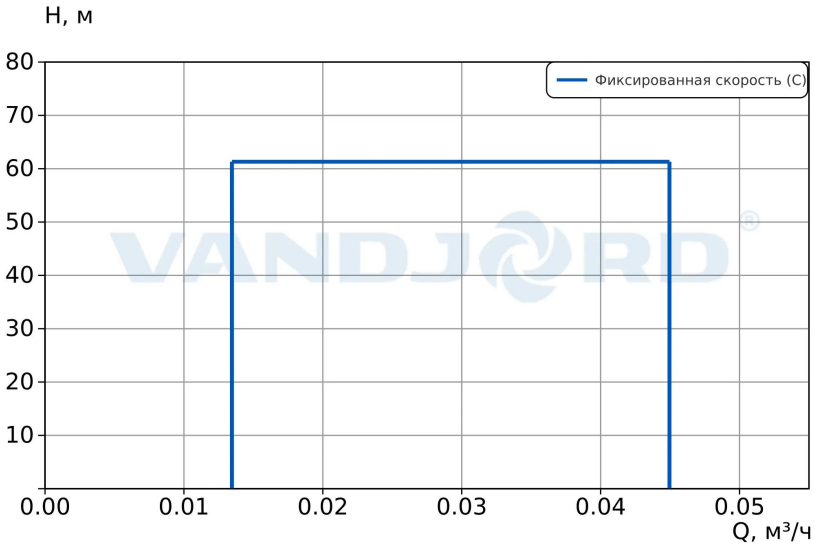

Параметры системы:
Перекачиваемая жидкость = Вода
Температура перекачиваемой жидкости = 20 °C
Плотность = 998.29 кг/м³

Данный технический лист был создан в программе подбора VJ Select на сайте https://vandjord.com/ [2026.06.11]

Настоящее предложение не имеет никакой юридической силы для компании ООО "Вандйорд Групп" (пока от уполномоченного лица компании в письменной форме не будет заключено юридически обязывающее соглашение/соглашение о порядке ведения переговоров). Содержание настоящего предложения, включая все вложения, не является офертой в соответствии со статьями 435, 443 Гражданского Кодекса РФ и/или акцептом в соответствии со статьей 438 Гражданского Кодекса РФ. Условия поставки и оплаты товара как существенные подлежат дополнительному согласованию. Обмен электронными документами/сообщениями с вложением настоящего предложения, не является основанием и формой для заключения договора согласно Статье 434 Гражданского Кодекса РФ. Любой, кто обменивается сообщениями с ООО "Вандйорд Групп", считается принявшим настоящие условия и связанные с этим риски.

+7 (495) 737-30-00
+7 (495) 730-36-55
info.moscow@vandjord.com
https://vandjord.com

Компания:
Разработано:
Телефон:
Проект:

Габаритный чертеж
77325015 JMS 45-6 L-F-S-1-E

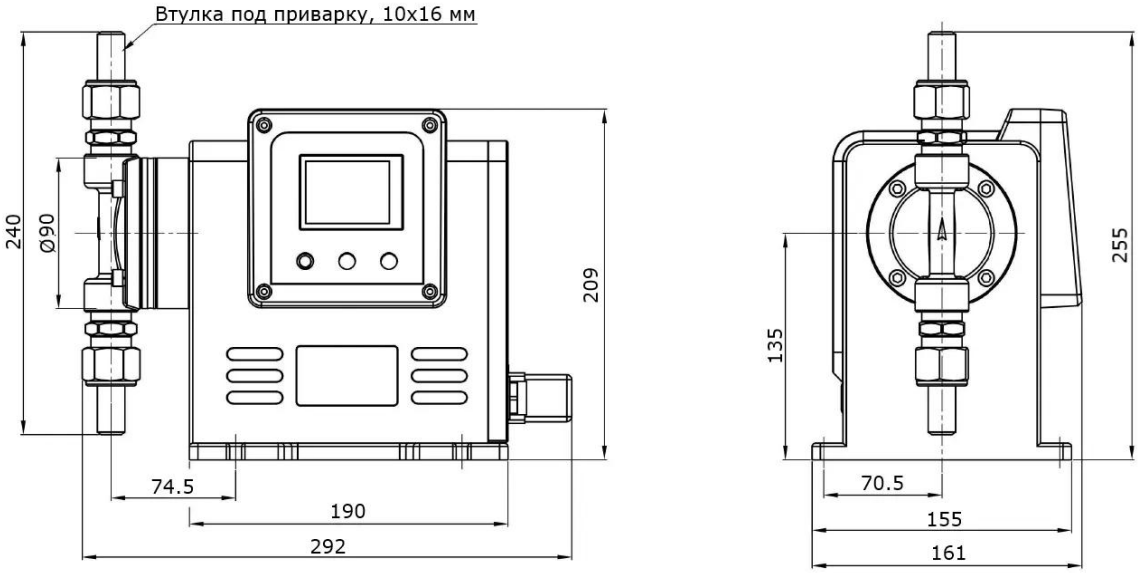

Данный технический лист был создан в программе подбора VJ Select на сайте https://vandjord.com/ [2026.06.11]

Настоящее предложение не имеет никакой юридической силы для компании ООО "Вандйорд Групп" (пока от уполномоченного лица компании в письменной форме не будет заключено юридически обязывающее соглашение/соглашение о порядке ведения переговоров). Содержание настоящего предложения, включая все вложения, не является офертой в соответствии со статьями 435, 443 Гражданского Кодекса РФ и/или акцептом в соответствии со статьей 438 Гражданского Кодекса РФ. Условия поставки и оплаты товара как существенные подлежат дополнительному согласованию. Обмен электронными документами/сообщениями с вложением настоящего предложения, не является основанием и формой для заключения договора согласно Статье 434 Гражданского Кодекса РФ. Любой, кто обменивается сообщениями с ООО "Вандйорд Групп", считается принявшим настоящие условия и связанные с этим риски.