ПРОТЕПЛО
теплоснабжение • водоснабжение • пожаротушение

+7 (800) 777-20-97
zakaz@proteplo.org
proteplo.org/podbor/nasosy

Рекомендация перед выбором насоса

Перед заказом проверьте, что выбранная модель подходит именно для вашей системы.

Не выбирайте только по таблице

Лист данных показывает параметры модели. Надежность подтверждается проверкой условий системы.



Что нужно проверить

Сверяются:



Почему это важно

Похожие «расход» (Q) и «напор» (H) не означают взаимозаменяемость. Риски:



Как получить проверку

Пришлите параметры системы, фото шильдика или ТЗ. Проверим модель, предложим аналог и подготовим КП.



Перед закупкой отправьте параметры на проверку

После подтверждения подбора рассчитаем лучшую доступную цену, срок поставки и коммерческое предложение под ваш объект.

+7 (800) 777-20-97
zakaz@proteplo.org
proteplo.org/podbor/nasosy

Материал можно пересылать вместе с листом данных. Для ответственных систем используйте проектные данные.

+7 (495) 737-30-00
+7 (495) 730-36-55
info.moscow@vandjord.com
https://vandjord.com

Компания:
Разработано:
Телефон:
Проект:

77211003 JBB 15-10 L-F-C-S-0-1



Внимание!
Фото товара может отличаться
от реального

Описание модельного ряда:

Механические дозировочные насосы – это мембранные насосы с асинхронным двигателем.
Мембрана представляет собой пятислойную композитную диафрагму из PTFE с усиленной
задней пластиной. Для регулировки производительности можно менять как длину хода вала, так и частоту (специальное исполнение).
Насосы этого ряда отличаются простой, надежной конструкцией и выгодной стоимостью,
являясь примером, того как универсальное дозирование может сочетаться с минимальным техническим обслуживанием.
Насосы отличаются универсальностью, которая выражается широким диапозоном производительности и давления.

Область применения модельного ряда:

- Водоподготовка и очистка сточных вод;
- Целлюлозно-бумажная промышленность;
- Химическая промышленность.

Основные преимущества модельного ряда:

- Нет подвижных уплотнений - нет утечек;
- Возможность дозировать вязкие, агрессивные реагенты;
- Корпус из литого алюминия;
- Многослойная дозирующая мембрана с внешним слоем из ультрапрочной кислотостойкой плёнки PTFE;
- Высокое рабочее давление.

Данный технический лист был создан в программе подбора VJ Select на сайте https://vandjord.com/ [2026.06.11]

Настоящее предложение не имеет никакой юридической силы для компании ООО "Вандйорд Групп" (пока от уполномоченного лица компании в письменной форме не будет заключено юридически обязывающее соглашение/соглашение о порядке ведения переговоров). Содержание настоящего предложения, включая все вложения, не является офертой в соответствии со статьями 435, 443 Гражданского Кодекса РФ и/или акцептом в соответствии со статьей 438 Гражданского Кодекса РФ. Условия поставки и оплаты товара как существенные подлежат дополнительному согласованию. Обмен электронными документами/сообщениями с вложением настоящего предложения, не является основанием и формой для заключения договора согласно Статье 434 Гражданского Кодекса РФ. Любой, кто обменивается сообщениями с ООО "Вандйорд Групп", считается принявшим настоящие условия и связанные с этим риски.

+7 (495) 737-30-00
+7 (495) 730-36-55
info.moscow@vandjord.com
https://vandjord.com

Компания:
Разработано:
Телефон:
Проект:

Описание	Значение
Общие сведения	
Артикул:	77211003
Наименование продукта:	JBB 15-10 L-F-C-S-0-1
Прайс-лист с НДС:	54 370 руб.
Технические данные	
Макс. расход:	15 л/ч
Макс. противодавление:	10 бар
Глубина регулирования:	30-100%
Точность дозирования:	±2 %
Материалы	
Прокладка:	PTFE
Мембрана:	PTFE композитный
Дозировочная головка:	SS316L
Шарик:	Керамика
Монтаж	
Температура окружающей среды:	0 .. 40 °C
Относительная влажность воздуха:	70 % при 40 °C, 90 % при 35 °C
Макс. допустимое давление на входе:	5 бар
Размер всасывающего патрубка:	10/16 мм под приварку
Размер напорного патрубка:	10/16 мм под приварку
Жидкость	
Диапазон температуры жидкости:	-20 ... 90 °C
Макс. вязкость:	500 мПа·с
Данные электрооборудования	
Номинальная мощность - P2:	0,06 кВт
Номинальное напряжение:	1 x 220 В
Номинальная скорость:	1500 об/мин
Степень защиты (IEC 34-5):	IP54
Класс изоляции (IEC 85):	F
Кабель питания:	2 м
Сетевая вилка:	EU
Взрывозащищенное исполнение:	Нет
Сервис фактор:	1
Система управления	
Режим управления:	Ручной
Другое	
Температура хранения:	–20 .. +50 °C
Масса (брутто):	10 кг
Габариты без упаковки:	187x272x252 (h) мм

77211003 JBB 15-10 L-F-C-S-0-1

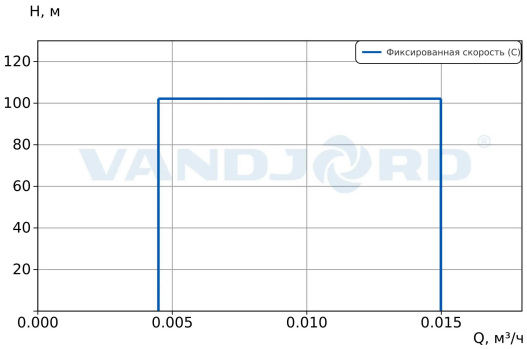

Параметры системы:
Перекачиваемая жидкость = Вода
Температура перекачиваемой жидкости = 20 °C
Плотность = 998.29 кг/м^3



Внимание!
Фото товара может отличаться
от реального

Данный технический лист был создан в программе подбора VJ Select на сайте https://vandjord.com/ [2026.06.11]

Настоящее предложение не имеет никакой юридической силы для компании ООО "Вандйорд Групп" (пока от уполномоченного лица компании в письменной форме не будет заключено юридически обязывающее соглашение/соглашение о порядке ведения переговоров). Содержание настоящего предложения, включая все вложения, не является офертой в соответствии со статьями 435, 443 Гражданского Кодекса РФ и/или акцептом в соответствии со статьей 438 Гражданского Кодекса РФ. Условия поставки и оплаты товара как существенные подлежат дополнительному согласованию. Обмен электронными документами/сообщениями с вложением настоящего предложения, не является основанием и формой для заключения договора согласно Статье 434 Гражданского Кодекса РФ. Любой, кто обменивается сообщениями с ООО "Вандйорд Групп", считается принявшим настоящие условия и связанные с этим риски.

+7 (495) 737-30-00
+7 (495) 730-36-55
info.moscow@vandjord.com
https://vandjord.com

Компания:
Разработано:
Телефон:
Проект:

77211003 JBB 15-10 L-F-C-S-0-1

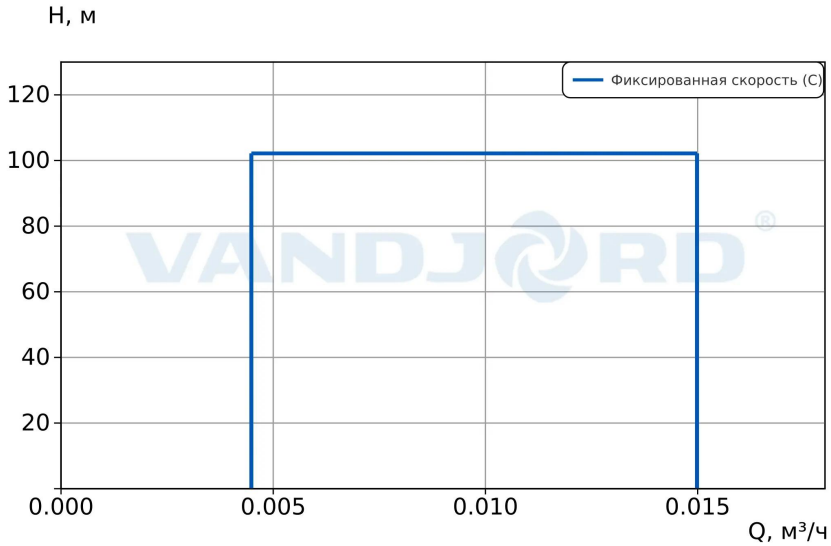

Параметры системы:
Перекачиваемая жидкость = Вода
Температура перекачиваемой жидкости = 20 °C
Плотность = 998.29 кг/м³

Данный технический лист был создан в программе подбора VJ Select на сайте https://vandjord.com/ [2026.06.11]

Настоящее предложение не имеет никакой юридической силы для компании ООО "Вандйорд Групп" (пока от уполномоченного лица компании в письменной форме не будет заключено юридически обязывающее соглашение/соглашение о порядке ведения переговоров). Содержание настоящего предложения, включая все вложения, не является офертой в соответствии со статьями 435, 443 Гражданского Кодекса РФ и/или акцептом в соответствии со статьей 438 Гражданского Кодекса РФ. Условия поставки и оплаты товара как существенные подлежат дополнительному согласованию. Обмен электронными документами/сообщениями с вложением настоящего предложения, не является основанием и формой для заключения договора согласно Статье 434 Гражданского Кодекса РФ. Любой, кто обменивается сообщениями с ООО "Вандйорд Групп", считается принявшим настоящие условия и связанные с этим риски.

+7 (495) 737-30-00
+7 (495) 730-36-55
info.moscow@vandjord.com
https://vandjord.com

Компания:
Разработано:
Телефон:
Проект:

Габаритный чертеж
77211003 JBB 15-10 L-F-C-S-0-1

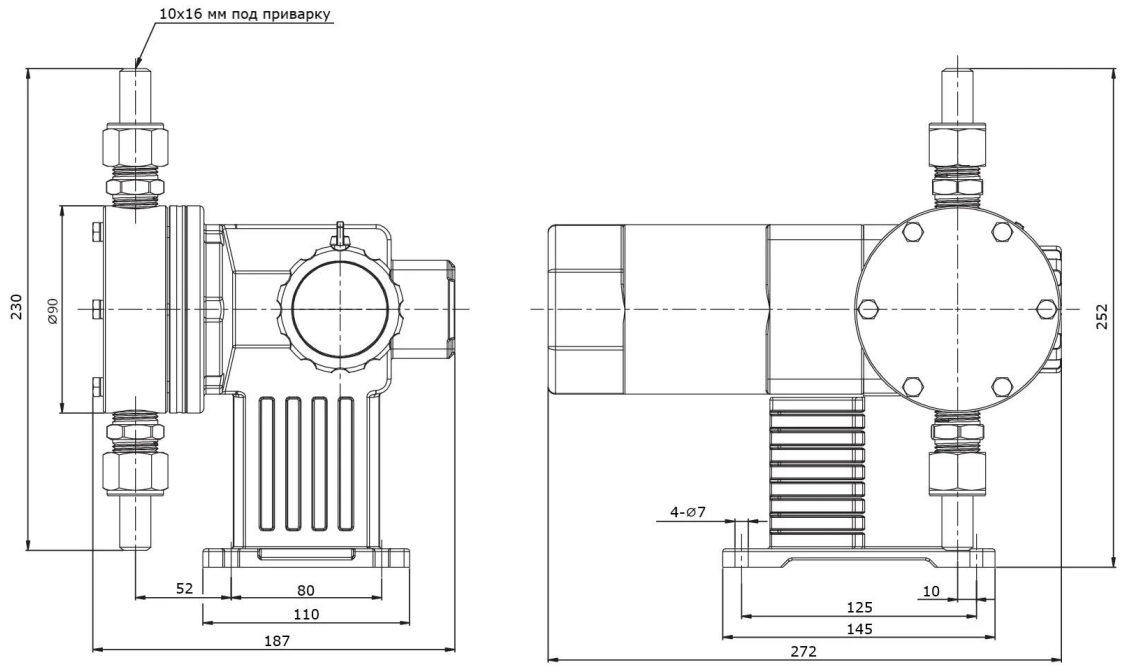

Данный технический лист был создан в программе подбора VJ Select на сайте https://vandjord.com/ [2026.06.11]

Настоящее предложение не имеет никакой юридической силы для компании ООО "Вандйорд Групп" (пока от уполномоченного лица компании в письменной форме не будет заключено юридически обязывающее соглашение/соглашение о порядке ведения переговоров). Содержание настоящего предложения, включая все вложения, не является офертой в соответствии со статьями 435, 443 Гражданского Кодекса РФ и/или акцептом в соответствии со статьей 438 Гражданского Кодекса РФ. Условия поставки и оплаты товара как существенные подлежат дополнительному согласованию. Обмен электронными документами/сообщениями с вложением настоящего предложения, не является основанием и формой для заключения договора согласно Статье 434 Гражданского Кодекса РФ. Любой, кто обменивается сообщениями с ООО "Вандйорд Групп", считается принявшим настоящие условия и связанные с этим риски.