ПРОТЕПЛО
теплоснабжение • водоснабжение • пожаротушение

+7 (800) 777-20-97
zakaz@proteplo.org
proteplo.org/podbor/nasosy

Рекомендация перед выбором насоса

Перед заказом проверьте, что выбранная модель подходит именно для вашей системы.

Не выбирайте только по таблице

Лист данных показывает параметры модели. Надежность подтверждается проверкой условий системы.

Лист данных → Система → Проверка

Что нужно проверить

Сверяются:

Расход · Напор · Жидкость · Температура · Материалы · Уплотнение · Режим · Питание · Монтаж

Почему это важно

Похожие «расход» (Q) и «напор» (H) не означают взаимозаменяемость. Риски:

Недобор давления · Кавитация · Шум · Перегрузка · Лишние затраты

Как получить проверку

Пришлите параметры системы, фото шильдика или ТЗ. Проверим модель, предложим аналог и подготовим КП.

Данные → Проверка → Модель + КП

Перед закупкой отправьте параметры на проверку

После подтверждения подбора рассчитаем лучшую доступную цену, срок поставки и коммерческое предложение под ваш объект.

+7 (800) 777-20-97 · zakaz@proteplo.org · proteplo.org/podbor/nasosy

Материал можно пересылать вместе с листом данных. Для ответственных систем используйте проектные данные.

DATA SHEET

2026-05-28

DAB PUMPS S.p.A.
Via Marco Polo, 14 - 35035 Mestrino (PD), Italy
Tel. +39 049 5125000 - Fax +39 049 5125950
www.dabpumps.com

Receiver

Company
Reference
Address
Phone
Fax
E-mail

Item n° : 60167345

Customer pos. no.:

Model :

CP 40/6200 T IE3

Pump data

MEI ≥ 0,40

Pressure rating :	PN 16
Min. fluid temperature :	-10 °C
Max. fluid temperature :	130 °C
Max. Ambient temperature :	40 °C

Requested data

Flow :	
Head :	
Fluid (%) :	
Fluid Temperature :	20 °C
Density :	998,3 kg/m³
Kinematic viscosity :	1,005 mm²/s
Vapor pressure :	0,00 MPa

Hydraulic data (duty point)

Flow :	
Head :	
NPSH :	
Shaft power P2 :	
Efficiency :	

Materials

Pump body	Cast iron 250 UNI ISO 185
Support	Cast iron 250 UNI ISO 185
Impeller	Cast iron 250 UNI ISO 185
Mechanical seal	Carbon/Graphite
O-Ring	EPDM Rubber
Shaft with rotor	AISI 304 X5 Cr Ni 1810 UNI 6900/71

Motor data

Nominal power P2 :	7,5 kW	
Rated speed :	2.900 1/min	
Rated voltage :	3~ 400 V	50 Hz
Nominal current :	14,4 A	
Degree of protection :	IP 55	

Curve tolerance according to ISO 9906

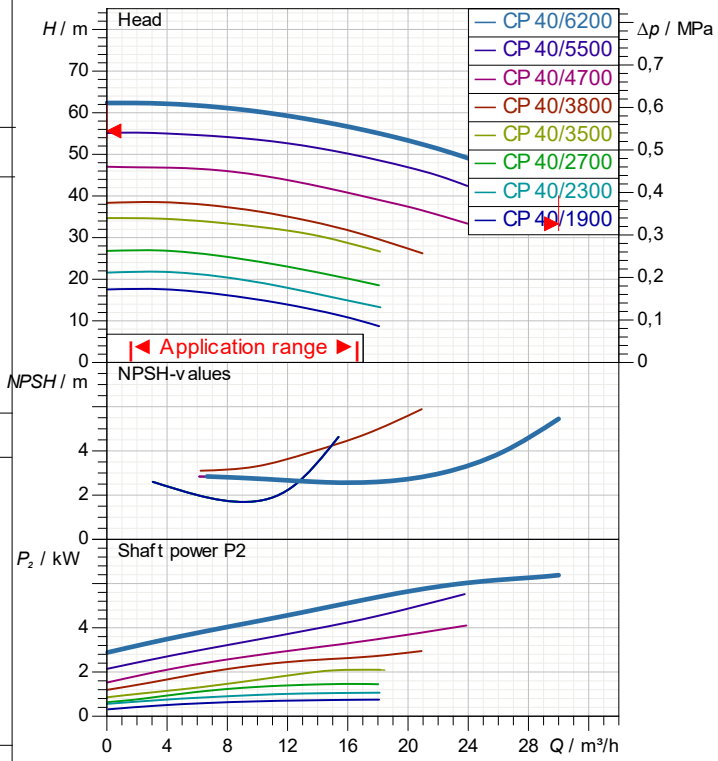

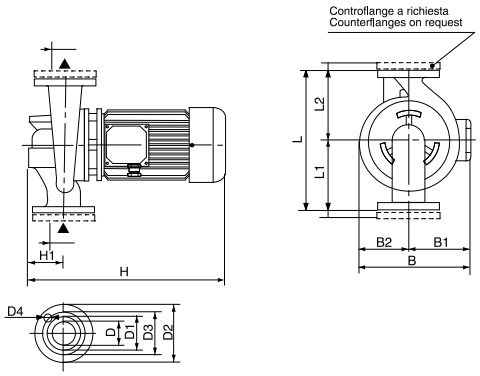

DN : Flange / Flanges
DT : Ø Tubazione / Ø Piping

Weight : 56 kg

Dimensions in mm

B	286	H	535		
B1	159	H1	100		
B2	127	L	380		
D	40 PN16	L1	200		
D1	88	L2	180		
D2	150				
D3	110				
D4	4 x Ø18				

Pump connection

Suction side :	DN 40	/	PN 16
Discharge side :	DN 40	/	PN 16

DAB PUMPS reserves the right to make modifications without notice

PERFORMANCE CURVES

2026-05-28

DAB PUMPS S.p.A.
Via Marco Polo, 14 - 35035 Mestrino (PD), Italy
Tel. +39 049 5125000 - Fax +39 049 5125950
www.dabpumps.com

MAKING WATER EASY

	Receiver
Company	
Reference	
Address	
Phone	
Fax	
E-mail	

CP 40/6200 T IE3

Curve tolerance according to ISO 9906

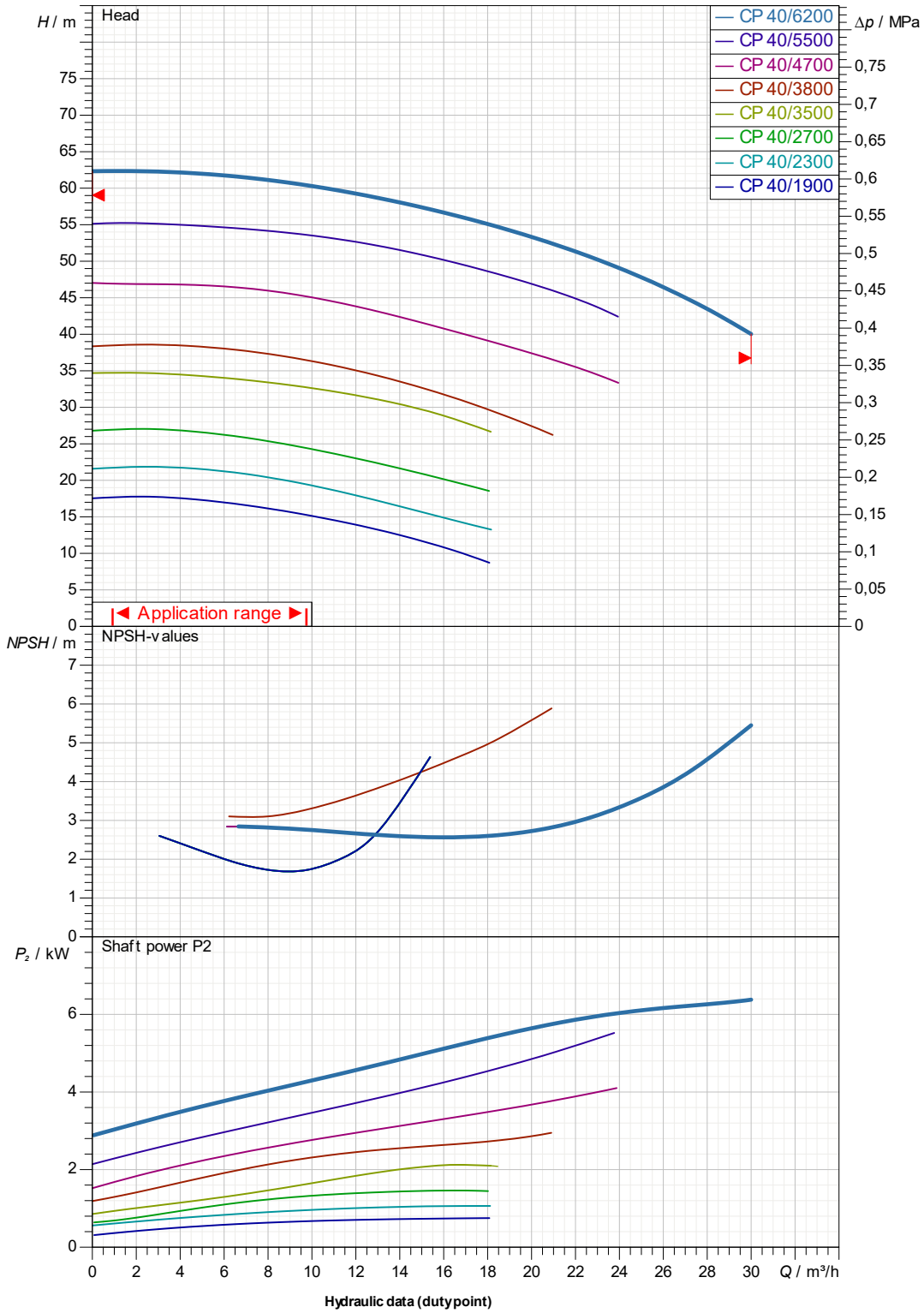

Hydraulic data (dutypoint)

Suction side :	Discharge side :	Flow :	Head :	Rated speed :
DN 40	DN 40			2.900 1/min
PN 16	PN 16			

MAIN_PROJECT_TITLE	BUSINESS_PROCESS_ID	OWNER_	ISSUE_DATE
			2026-05-28

DAB PUMPS reserves the right to make modifications without notice

DIMENSIONAL DRAWING

2026-05-28

DAB PUMPS S.p.A.
Via Marco Polo, 14 - 35035 Mestrino (PD), Italy
Tel. +39 049 5125000 - Fax +39 049 5125950
www.dabpumps.com

MAKING WATER EASY

Receiver

Company
Reference
Address
Phone
Fax
E-mail

CP 40/6200 T IE3

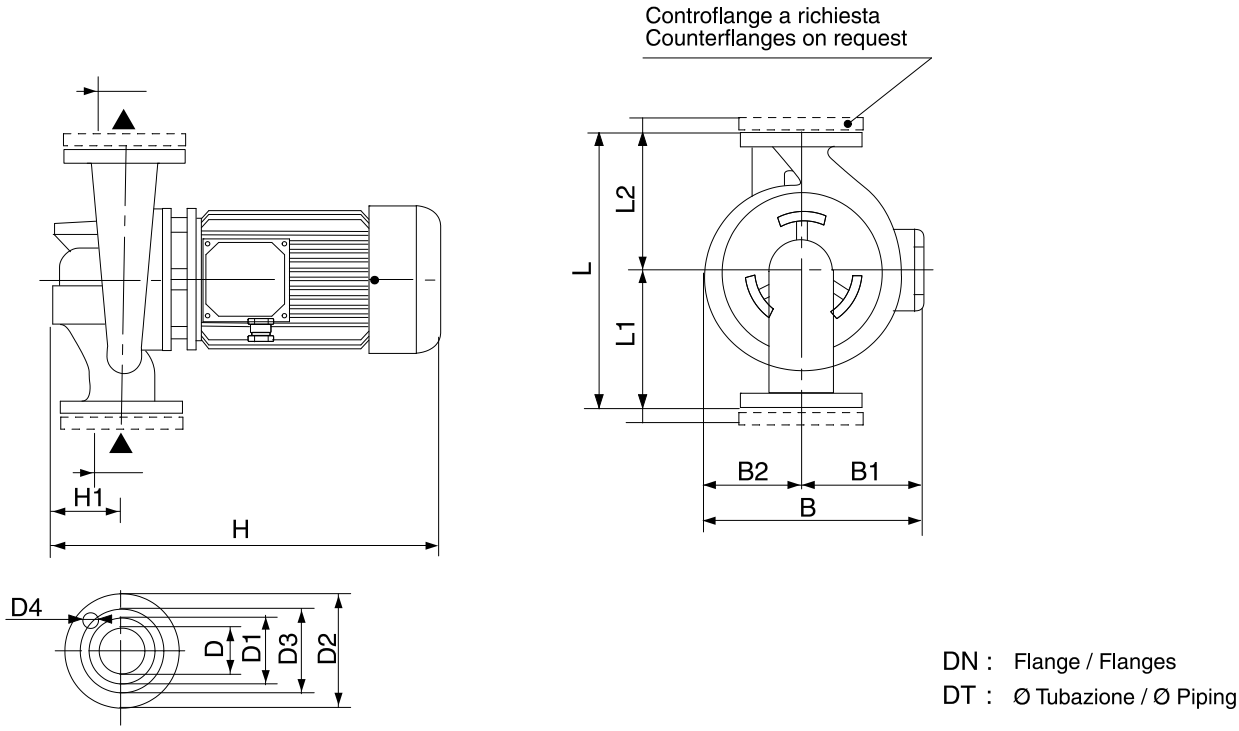

DN : Flange / Flanges
DT : Ø Tubazione / Ø Piping

	Dimensions in mm						Pump connection
1	B	286	L1	200			
2	B1	159	L2	180			Suction
3	B2	127					DN 40
4	D	40 PN16					PN 16
5	D1	88					
6	D2	150					
7	D3	110					Discharge
8	D4	4 x Ø18					DN 40
9	H	535					PN 16
10	H1	100					
11	L	380					

MAIN_PROJECT_TITLE	BUSINESS_PROCESS_ID	OWNER_	ISSUE_DATE
			2026-05-28

DAB PUMPS reserves the right to make modifications without notice