ПРОТЕПЛО
теплоснабжение • водоснабжение • пожаротушение

+7 (800) 777-20-97
zakaz@proteplo.org
proteplo.org/podbor/nasosy

Рекомендация перед выбором насоса

Перед заказом проверьте, что выбранная модель подходит именно для вашей системы.

Не выбирайте только по таблице

Лист данных показывает параметры модели. Надежность подтверждается проверкой условий системы.

Лист данных → Система → Проверка

Что нужно проверить

Сверяются:

Расход · Напор · Жидкость · Температура · Материалы · Уплотнение · Режим · Питание · Монтаж

Почему это важно

Похожие «расход» (Q) и «напор» (H) не означают взаимозаменяемость. Риски:

Недобор давления · Кавитация · Шум · Перегрузка · Лишние затраты

Как получить проверку

Пришлите параметры системы, фото шильдика или ТЗ. Проверим модель, предложим аналог и подготовим КП.

Данные → Проверка → Модель + КП

Перед закупкой отправьте параметры на проверку

После подтверждения подбора рассчитаем лучшую доступную цену, срок поставки и коммерческое предложение под ваш объект.

+7 (800) 777-20-97 · zakaz@proteplo.org · proteplo.org/podbor/nasosy

Материал можно пересылать вместе с листом данных. Для ответственных систем используйте проектные данные.

DATA SHEET

2026-05-28

DAB PUMPS S.p.A.
Via Marco Polo, 14 - 35035 Mestrino (PD), Italy
Tel. +39 049 5125000 - Fax +39 049 5125950
www.dabpumps.com

Receiver

Company
Reference
Address
Phone
Fax
E-mail

Item n° : **Customer pos. no.:**

60151144

Model :

EVOPLUS 40/180 SAN M

Pump data

Pressure rating :	1,6 MPa
Min. fluid temperature :	-10 °C
Max. fluid temperature :	110 °C
EEI :	≤ ***

Minimun suction head :

Temperature	°C	90	100
Minimun suction head :	m	20	25

Requested data

Flow :	
Head :	
Fluid (%) :	
Fluid Temperature :	20 °C
Density :	998,3 kg/m³
Kinematic viscosity :	1,005 mm²/s
Vapor pressure :	0,00 MPa

Hydraulic data (duty point)

Flow :	
Head :	

Materials

Pump body	Bronze
Impeller	Technopolymer
Motor shaft	Alumina
Seal ring	EPDM
Motor casing	Die cast aluminium
Closing flange	Stainless steel
Thrust ring support	EPDM

Curve tolerance according to ISO 9906

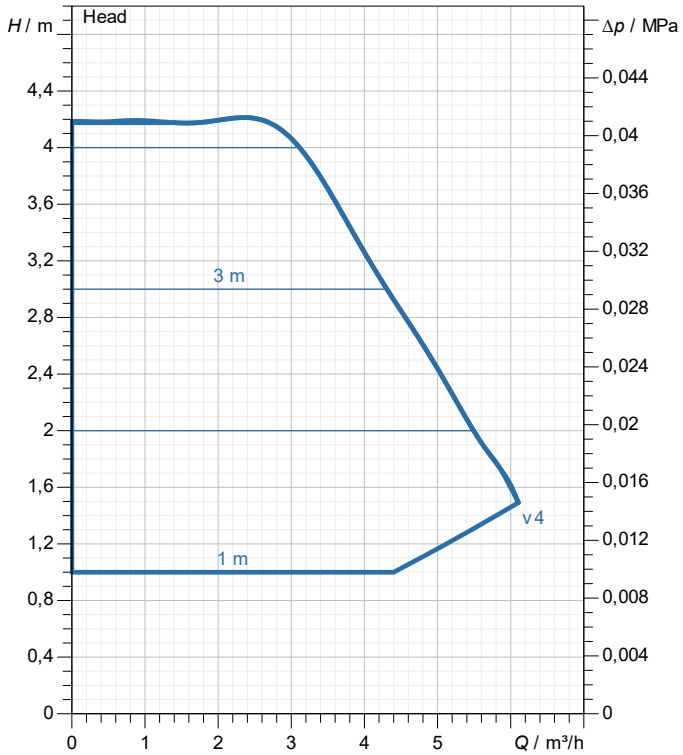

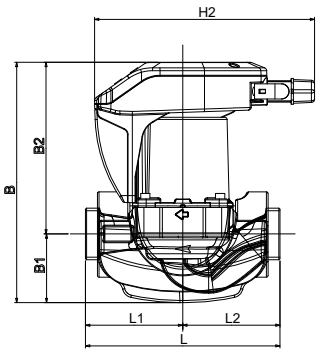

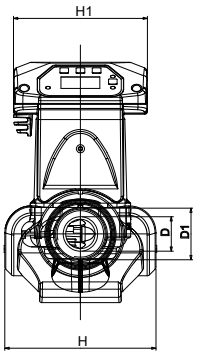

Motor data

Motor brand :	DAB		
Max. Power input P1 :	0,067 kW		
Rated voltage :	1~	220-240 V	50 Hz
Nominal current :	0,5 A		
Degree of protection :	IP 44		

Dimensions in **mm**

B	224	H1	124
B1	65	H2	204
B2	159	L	180
D	32	L1	90
D1	1"1/2 G	L2	90
H	124		

Weight : 4,5 kg

Pump connection

Suction side :	1"1/2 G
Discharge side :	1"1/2 G

DAB PUMPS reserves the right to make modifications without notice

PERFORMANCE CURVES

2026-05-28

DAB PUMPS S.p.A.
Via Marco Polo, 14 - 35035 Mestrino (PD), Italy
Tel. +39 049 5125000 - Fax +39 049 5125950
www.dabpumps.com

	Receiver
Company	
Reference	
Address	
Phone	
Fax	
E-mail	

EVOPLUS 40/180 SAN M

Curve tolerance according to ISO 9906

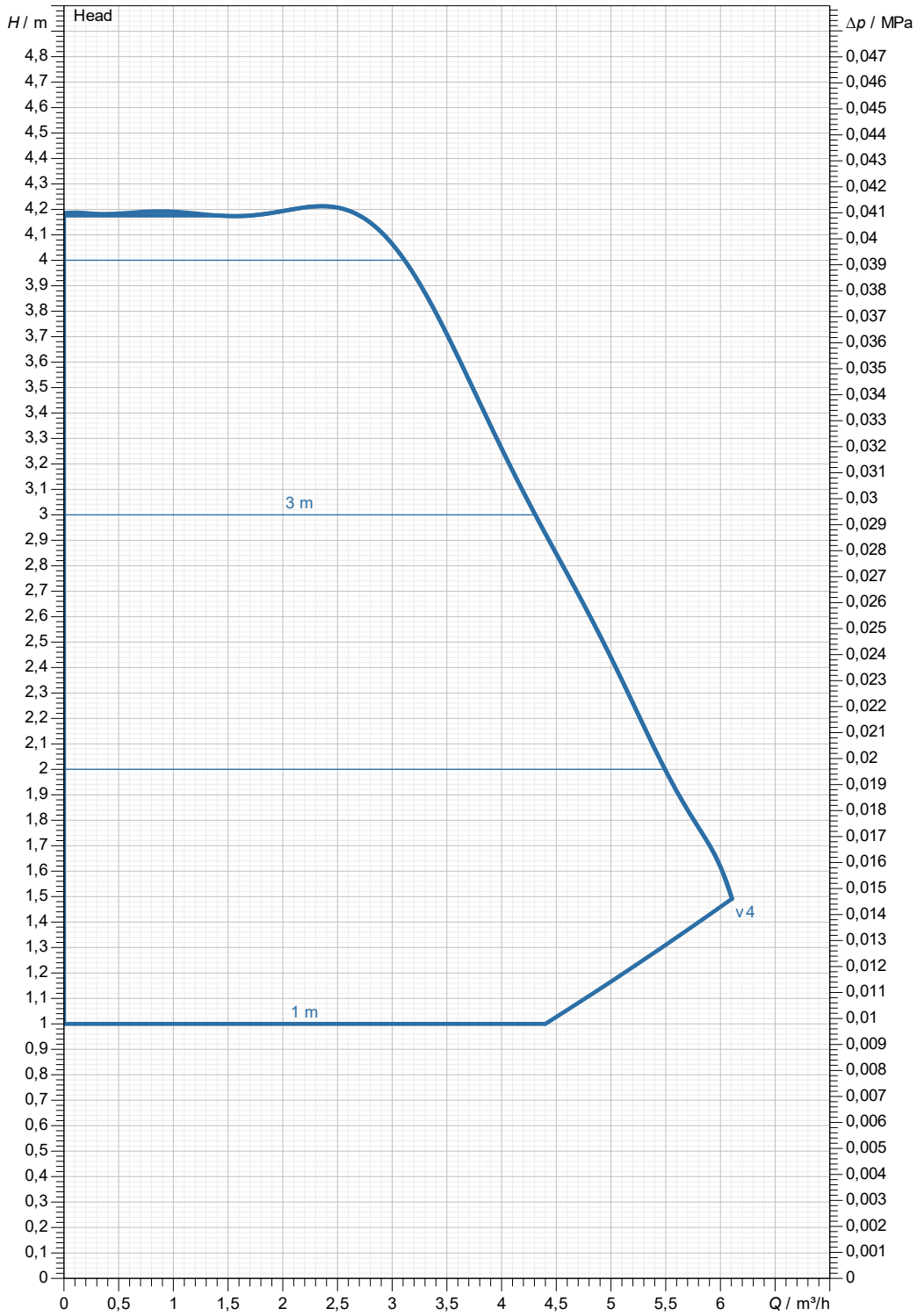

Hydraulic data (dutypoint)

Suction side :	Discharge side :	Flow :	Head :	Rated speed :
1"1/2 G 1,6 MPa	1"1/2 G 1,6 MPa			2.900 1/min

Project	Project ID	Created by	Created on
			2026-05-28

DAB PUMPS reserves the right to make modifications without notice

DIMENSIONAL DRAWING

2026-05-28

DAB PUMPS S.p.A.
Via Marco Polo, 14 - 35035 Mestrino (PD), Italy
Tel. +39 049 5125000 - Fax +39 049 5125950
www.dabpumps.com

Receiver

Company
Reference
Address
Phone
Fax
E-mail

EVOPLUS 40/180 SAN M

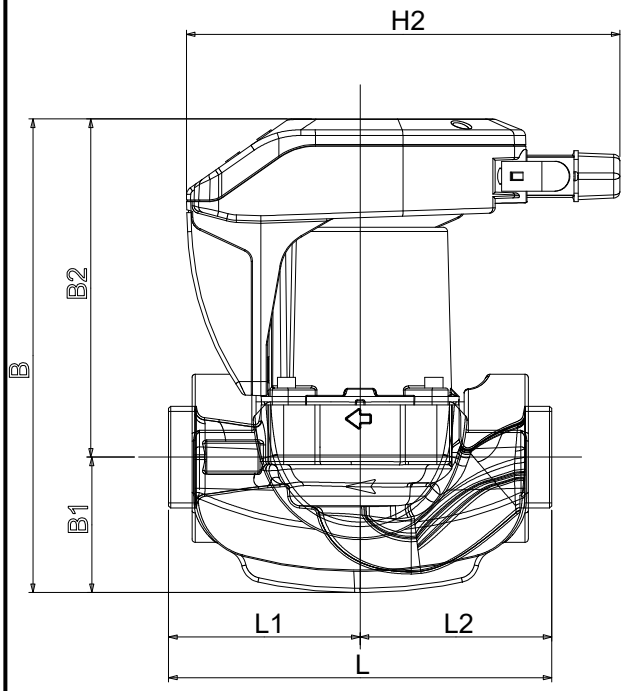

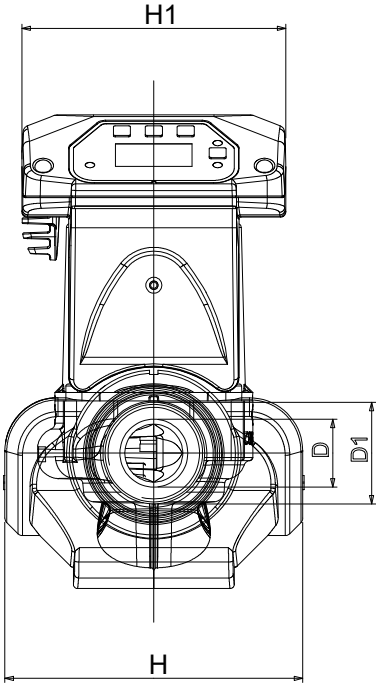

	Dimensions in mm						Pump connection
1	B	224					
2	B1	65					Suction
3	B2	159					1"1/2 G
4	D	32					1,6 MPa
5	D1	1"1/2 G					
6	H	124					
7	H1	124					Discharge
8	H2	204					1"1/2 G
9	L	180					1,6 MPa
10	L1	90					
11	L2	90					

Project	Project ID	Created by	Created on
			2026-05-28

DAB PUMPS reserves the right to make modifications without notice