ПРОТЕПЛО
теплоснабжение • водоснабжение • пожаротушение

+7 (800) 777-20-97
zakaz@proteplo.org
proteplo.org/podbor/nasosy

Рекомендация перед выбором насоса

Перед заказом проверьте, что выбранная модель подходит именно для вашей системы.

Не выбирайте только по таблице

Лист данных показывает параметры модели. Надежность подтверждается проверкой условий системы.

Лист данных → Система → Проверка

Что нужно проверить

Сверяются:

Расход · Напор · Жидкость · Температура · Материалы · Уплотнение · Режим · Питание · Монтаж

Почему это важно

Похожие «расход» (Q) и «напор» (H) не означают взаимозаменяемость. Риски:

Недобор давления · Кавитация · Шум · Перегрузка · Лишние затраты

Как получить проверку

Пришлите параметры системы, фото шильдика или ТЗ. Проверим модель, предложим аналог и подготовим КП.

Данные → Проверка → Модель + КП

Перед закупкой отправьте параметры на проверку

После подтверждения подбора рассчитаем лучшую доступную цену, срок поставки и коммерческое предложение под ваш объект.

+7 (800) 777-20-97 · zakaz@proteplo.org · proteplo.org/podbor/nasosy

Материал можно пересылать вместе с листом данных. Для ответственных систем используйте проектные данные.

DATA SHEET

2026-05-28

DAB PUMPS S.p.A.
Via Marco Polo, 14 - 35035 Mestrino (PD), Italy
Tel. +39 049 5125000 - Fax +39 049 5125950
www.dabpumps.com

Receiver

Company
Reference
Address
Phone
Fax
E-mail

Item n° : **Customer pos. no.:**

60150946

Model :

EVOPLUS B 40/220.32 M

Pump data

Pressure rating :	1,6 MPa
Min. fluid temperature :	-10 °C
Max. fluid temperature :	110 °C
EEI :	≤ 0,20

Minimun suction head :

Temperature	°C	90	100
Minimun suction head :	m	20	25

Requested data

Flow :	
Head :	
Fluid (%) :	
Fluid Temperature :	20 °C
Density :	998,3 kg/m³
Kinematic viscosity :	1,005 mm²/s
Vapor pressure :	0,00 MPa

Hydraulic data (duty point)

Flow :	
Head :	

Materials

Pump body	Cast iron 250 UNI ISO 185 - CTF
Impeller	Technopolymer
Motor shaft	Alumina
Seal ring	EPDM
Motor casing	Die cast aluminium
Closing flange	Stainless steel
Thrust ring support	EPDM

Curve tolerance according to ISO 9906

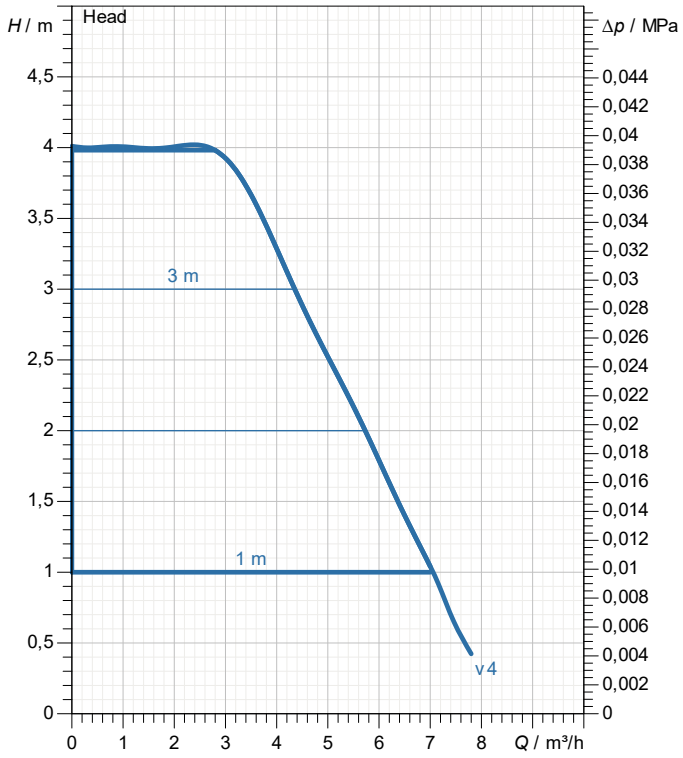

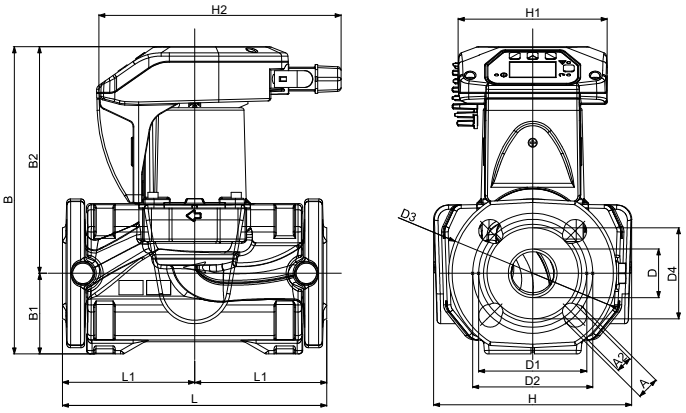

Motor data

Motor brand :	DAB		
Max. Power input P1 :	0,067 kW		
Rated voltage :	1~	220-240 V	50 Hz
Nominal current :	0,5 A		
Degree of protection :	IP 44		

Dimensions in **mm**

A	19	D1	90	H2	204		
A2	14	D2	100	L	220		
B	256	D3	140	L1	110		
B1	67	D4	76	L2	110		
B2	189	H	165				
D	40	H1	124				

Weight : 7,5 kg

Pump connection

Suction side :	DN 32	/	PN6, PN10, PN16
Discharge side :	DN 32	/	PN6, PN10, PN16

DAB PUMPS reserves the right to make modifications without notice

PERFORMANCE CURVES

2026-05-28

DAB PUMPS S.p.A.
Via Marco Polo, 14 - 35035 Mestrino (PD), Italy
Tel. +39 049 5125000 - Fax +39 049 5125950
www.dabpumps.com

	Receiver	
Company Reference Address Phone Fax E-mail		

EVOPLUS B 40/220.32 M

Curve tolerance according to ISO 9906

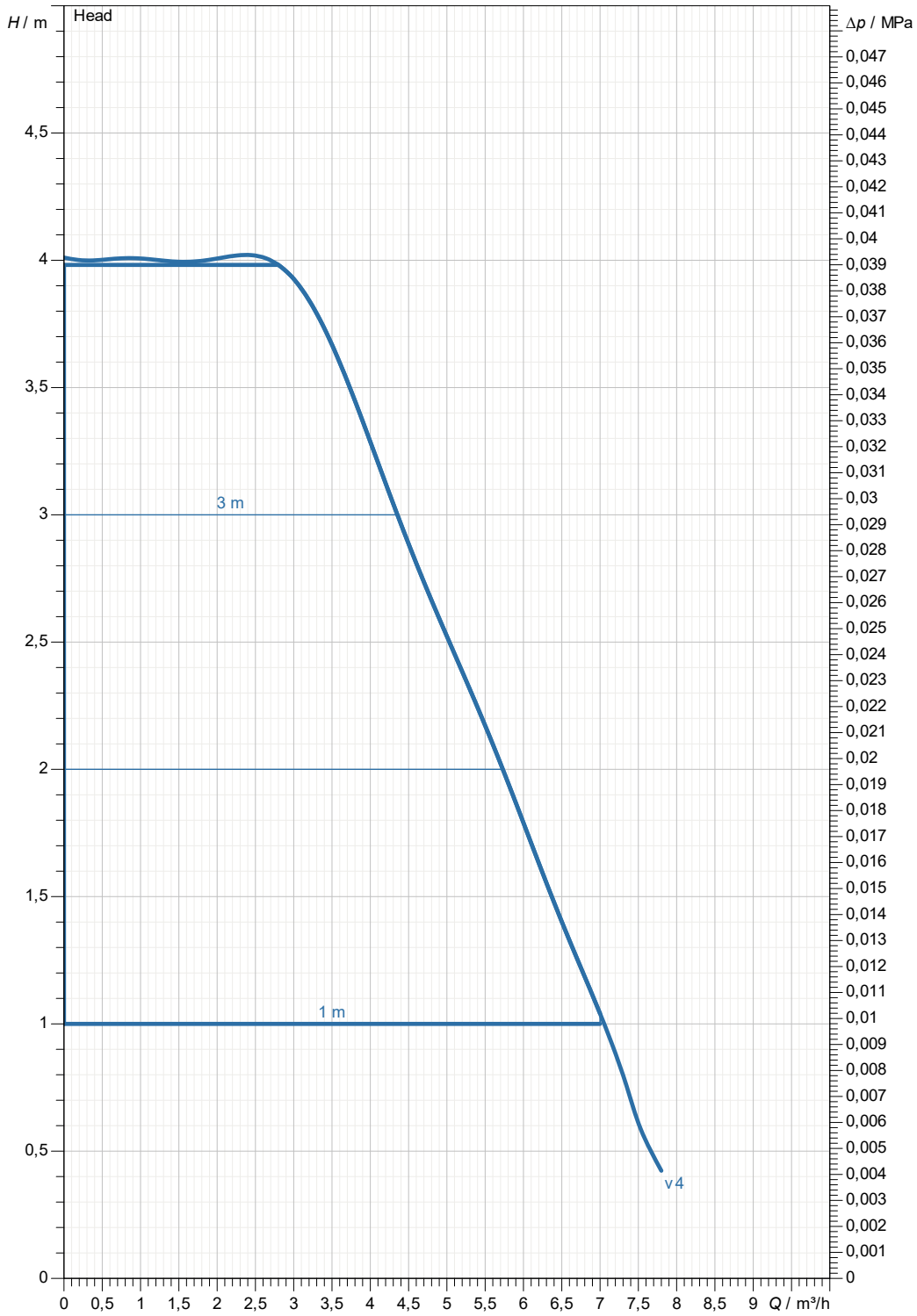

Hydraulic data (dutypoint)

Suction side :	Discharge side :	Flow :	Head :	Rated speed :
DN 32 PN6, PN10, PN16	DN 32 PN6, PN10, PN16			2.900 1/min

MAIN_PROJECT_TITLE	BUSINESS_PROCESS_ID	OWNER_	ISSUE_DATE
			2026-05-28

DAB PUMPS reserves the right to make modifications without notice

DIMENSIONAL DRAWING

2026-05-28

DAB PUMPS S.p.A.
Via Marco Polo, 14 - 35035 Mestrino (PD), Italy
Tel. +39 049 5125000 - Fax +39 049 5125950
www.dabpumps.com

Receiver

Company
Reference
Address
Phone
Fax
E-mail

EVOPLUS B 40/220.32 M

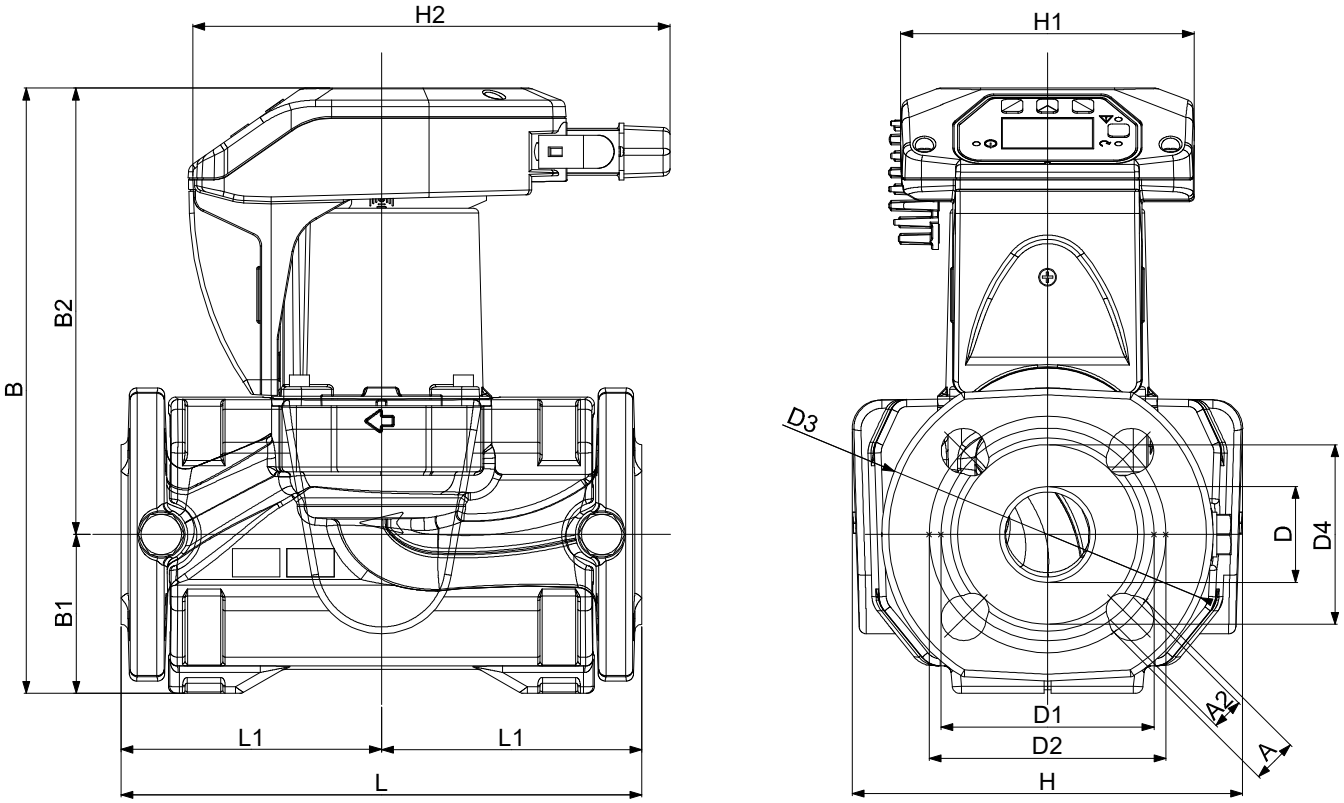

	Dimensions in mm						Pump connection
1	A	19	H1	124			
2	A2	14	H2	204			Suction
3	B	256	L	220			DN 32
4	B1	67	L1	110			PN6, PN10, PN16
5	B2	189	L2	110			
6	D	40					
7	D1	90					Discharge
8	D2	100					DN 32
9	D3	140					PN6, PN10, PN16
10	D4	76					
11	H	165					

MAIN_PROJECT_TITLE	BUSINESS_PROCESS_ID	OWNER_	ISSUE_DATE
			2026-05-28

DAB PUMPS reserves the right to make modifications without notice