ПРОТЕПЛО
теплоснабжение • водоснабжение • пожаротушение

+7 (800) 777-20-97
zakaz@proteplo.org
proteplo.org/podbor/nasosy

Рекомендация перед выбором насоса

Перед заказом проверьте, что выбранная модель подходит именно для вашей системы.

Не выбирайте только по таблице

Лист данных показывает параметры модели. Надежность подтверждается проверкой условий системы.



Что нужно проверить

Сверяются:



Почему это важно

Похожие «расход» (Q) и «напор» (H) не означают взаимозаменяемость. Риски:



Как получить проверку

Пришлите параметры системы, фото шильдика или ТЗ. Проверим модель, предложим аналог и подготовим КП.



Перед закупкой отправьте параметры на проверку

После подтверждения подбора рассчитаем лучшую доступную цену, срок поставки и коммерческое предложение под ваш объект.

+7 (800) 777-20-97
zakaz@proteplo.org
proteplo.org/podbor/nasosy

Материал можно пересылать вместе с листом данных. Для ответственных систем используйте проектные данные.

DATA SHEET

2026-05-29 Page 1 / 3

DAB PUMPS S.p.A.
Via Marco Polo, 14 - 35035 Mestrino (PD), Italy
Tel. +39 049 5125000 - Fax +39 049 5125950
www.dabpumps.com

Receiver

Company
Reference
Address
Phone
Fax
E-mail

Item n° : **Customer pos. no.:**

105110464

Model :

KLP 50-900 M

Pump data

MEI ≥ 0,5

Pressure rating :	1 MPa
Min. fluid temperature :	-15 °C
Max. fluid temperature :	120 °C
Max. Ambient temperature :	40 °C

Requested data

Flow :	
Head :	
Fluid (%) :	
Fluid Temperature :	20 °C
Density :	998,3 kg/m³
Kinematic viscosity :	1,005 mm²/s
Vapor pressure :	0,00 MPa

Hydraulic data (duty point)

Flow :	
Head :	
NPSH :	
Shaft power P2 :	
Efficiency :	

Materials

Pump body	Cast iron 250 UNI ISO 185
Support	Cast iron 250 UNI ISO 185
Impeller	Technoplymer B
Mechanical seal	Carbon/Ceramic
O-Ring	EPDM Rubber
Shaft with rotor	AISI 303 X10 CrNiS 1809 UNI 6900/71

Motor data

Motor brand :	DAB	
Nominal power P2 :	0,51 kW	
Rated speed :	2.898 1/min	
Rated voltage :	1~ 220-240 V	50 Hz
Nominal current :	4,02 A	
Degree of protection :	IP 55	

Curve tolerance according to ISO 9906

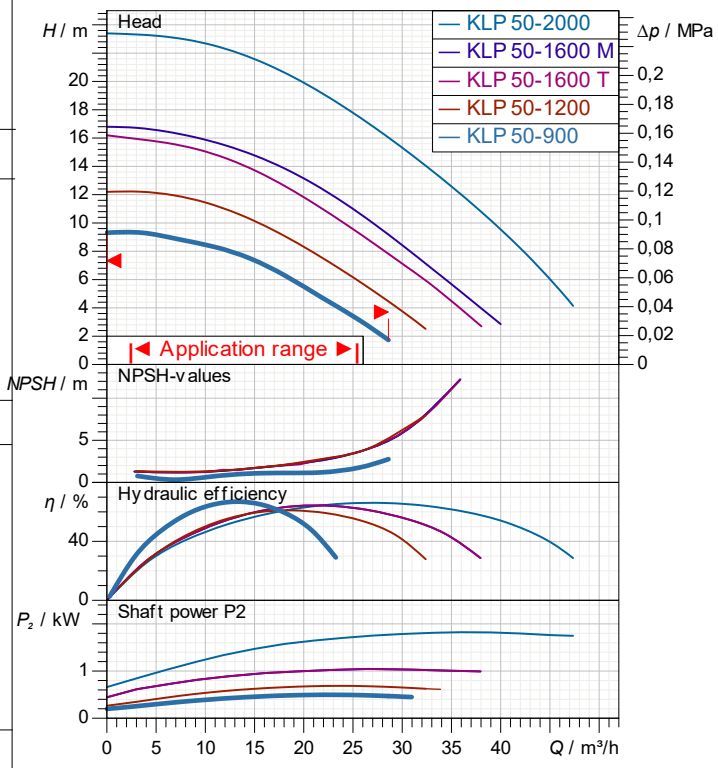

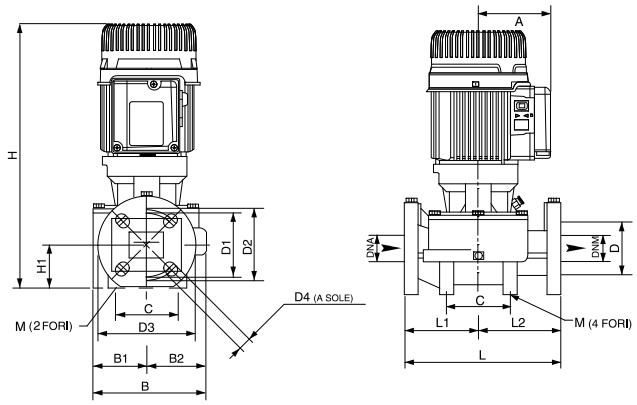

Weight : 26,5 kg

Dimensions in mm

A	110	D3	165	L2	140
B	204	D4	4 asole 18	M	2 fori 10
B1	94	DNA	50		
B2	110	DNM	50		
C	100	H	414		
D	90	H1	73		
D1	110	L	280		
D2	125	L1	140		

Pump connection

Suction side :	DN 50 / 1 MPa
Discharge side :	DN 50 / 1 MPa

DAB PUMPS reserves the right to make modifications without notice

DAB PUMPS S.p.A.
Via Marco Polo, 14 - 35035 Mestrino (PD), Italy
Tel. +39 049 5125000 - Fax +39 049 5125950
www.dabpumps.com

Receiver

Company
Reference
Address
Phone
Fax
E-mail

KLP 50-900 M

Curve tolerance according to ISO 9906

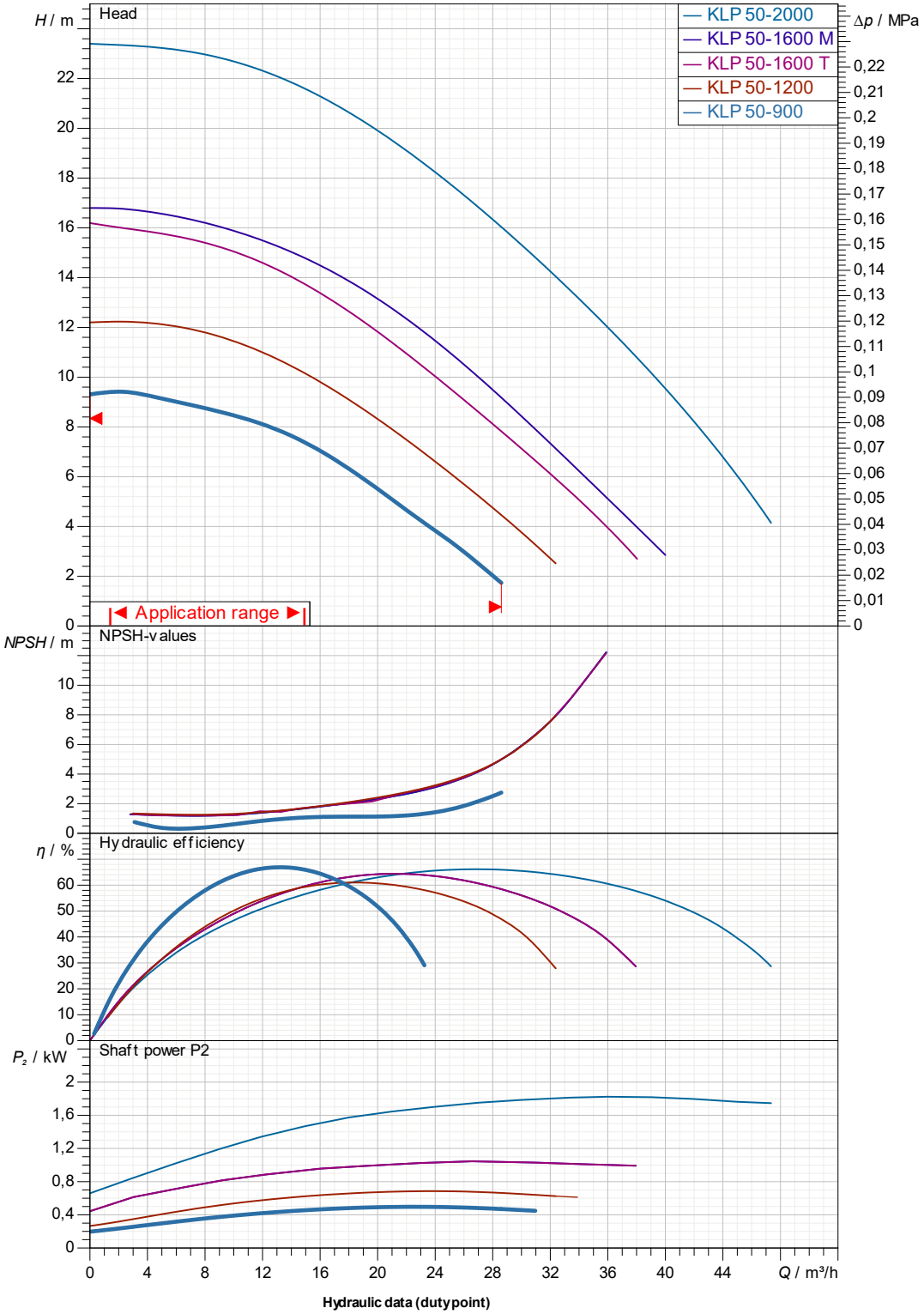

Hydraulic data (duty point)

Suction side :	Discharge side :	Flow :	Head :	Rated speed :
DN 50 1 MPa	DN 50 1 MPa			2.898 1/min

Project	Project ID	Created by	Created on
			2026-05-29

DAB PUMPS reserves the right to make modifications without notice

DIMENSIONAL DRAWING

2026-05-29

DAB PUMPS S.p.A.
Via Marco Polo, 14 - 35035 Mestrino (PD), Italy
Tel. +39 049 5125000 - Fax +39 049 5125950
www.dabpumps.com

Receiver

Company
Reference
Address
Phone
Fax
E-mail

KLP 50-900 M

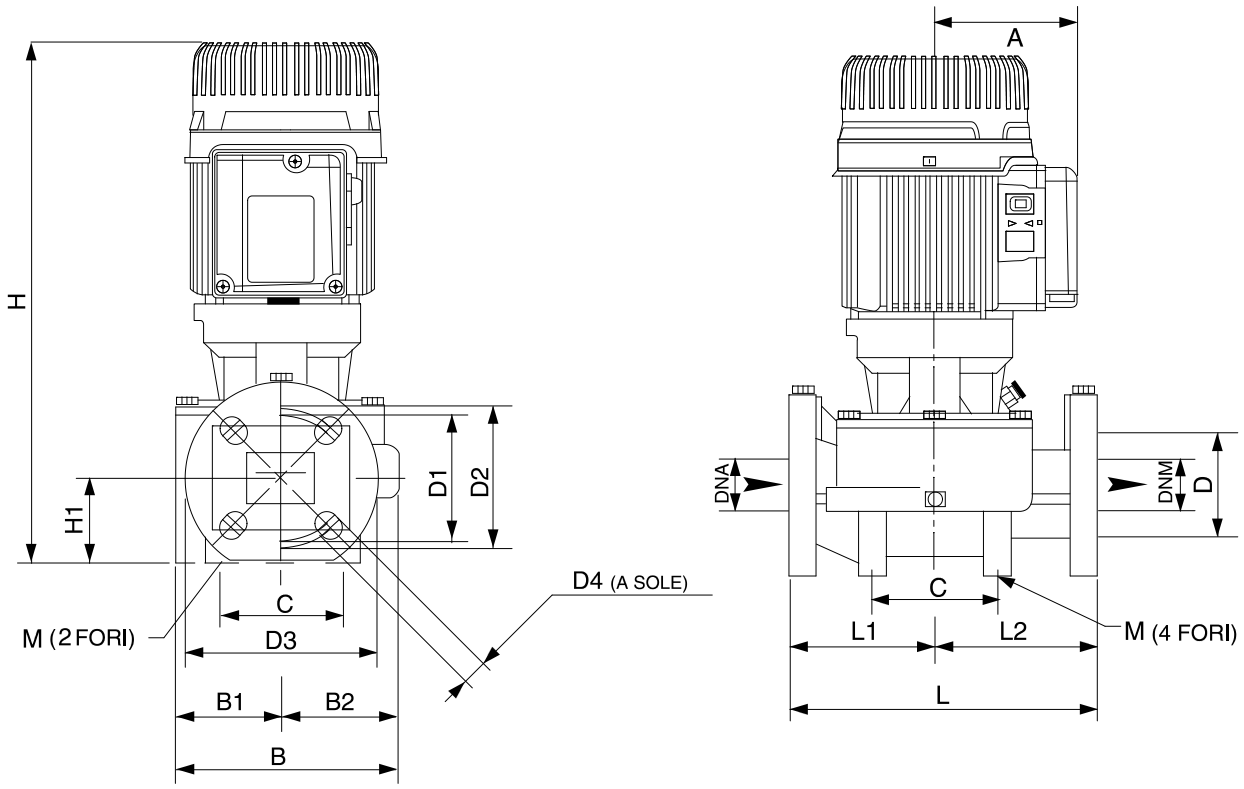

	Dimensions in mm						Pump connection
1	A	110	DNM	50			
2	B	204	H	414			Suction
3	B1	94	H1	73			DN 50
4	B2	110	L	280			1 MPa
5	C	100	L1	140			
6	D	90	L2	140			
7	D1	110	M	2 fori 10			Discharge
8	D2	125					DN 50
9	D3	165					1 MPa
10	D4	4 asole 18x23					
11	DNA	50					

Project	Project ID	Created by	Created on
			2026-05-29

DAB PUMPS reserves the right to make modifications without notice